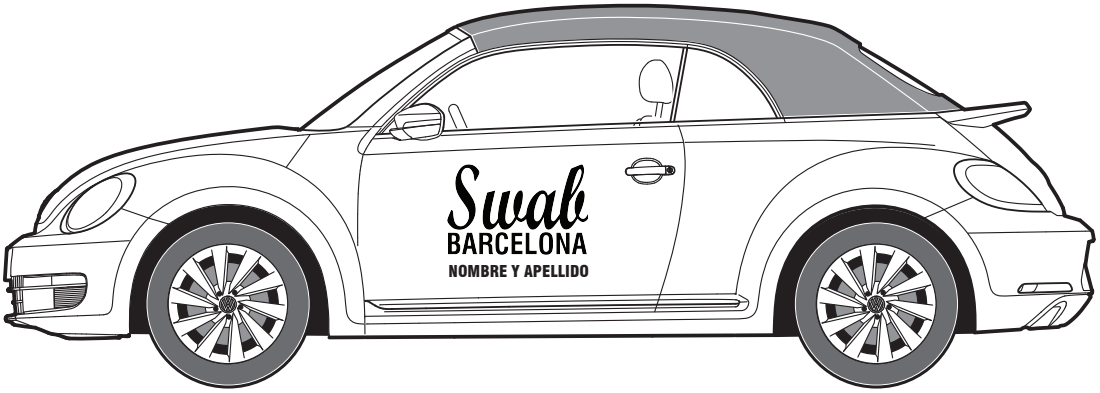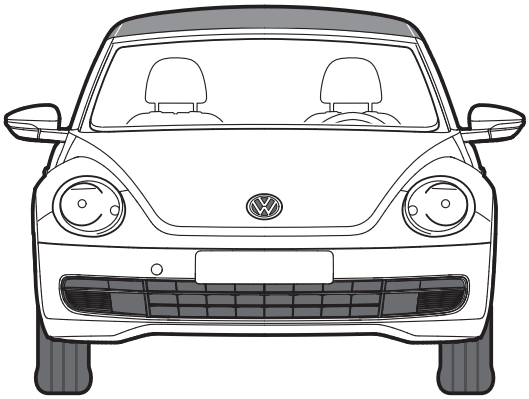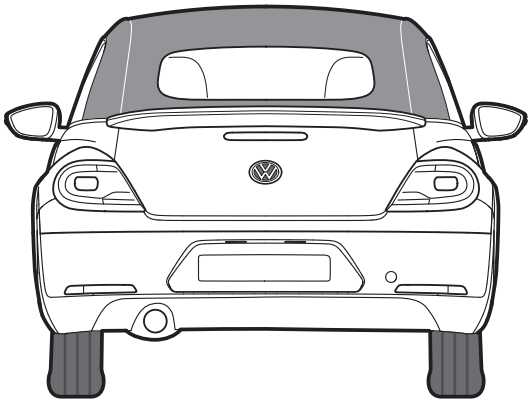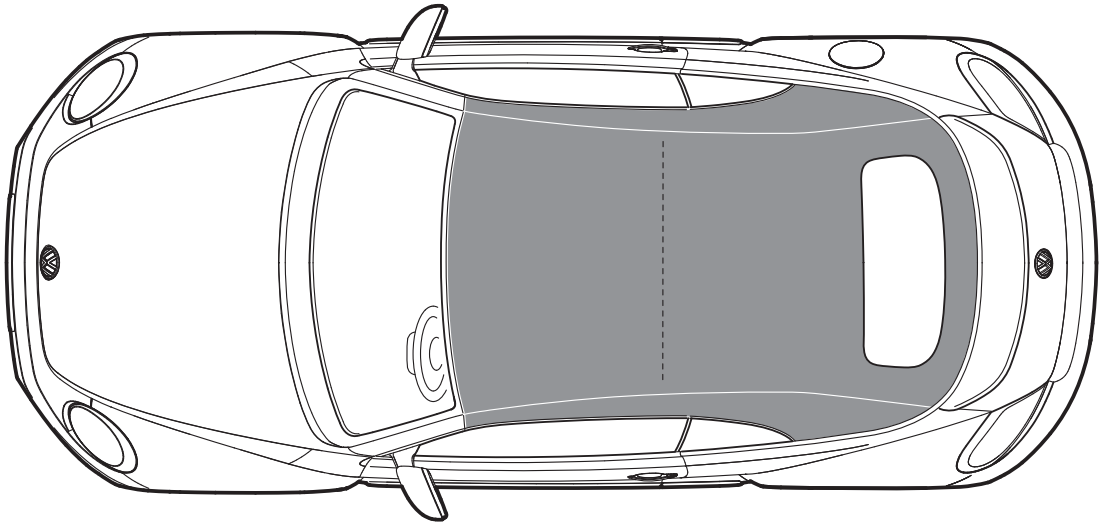
Swab
BARCELONA
NOMBRE Y APELLIDO