NUEVO GOLF VARIANT

En vigor desde el 1 de Julio de 2013

DESGLOSE DE PRECIOS Nuevo Golf Variant

GAMA GOLF VARIANT	G/D	CO_2	Imp	P.V.P. (€)
EDITION				
Golf Variant EDITION 1.2 TSI 105CV (77kW) BMT 6 vel.	G	117	21,00%	19.700
Golf Variant EDITION 1.6 TDI CR 105CV (77kW) BMT 5 vel.	D	102	21,00%	22.290
ADVANCE				
Golf Variant ADVANCE 1.4 TSI 122CV (90kW) BMT 6 vel.	G	124	25,75%	23.160
Golf Variant ADVANCE 1.4 TSI 122CV (90kW) BMT DSG 7 vel.	G	118	21,00%	24.040
Golf Variant ADVANCE 1.6 TDI CR 105CV (77kW) BMT 5 vel.	D	102	21,00%	23.980
Golf Variant ADVANCE 1.6 TDI CR 105CV (77kW) BMT DSG 7vel.	D	104	21,00%	25.820
Golf Variant ADVANCE 2.0 TDI CR 150CV (110kW) BMT 6 vel.	D	108	21,00%	25.670
Golf Variant ADVANCE 2.0 TDI CR 150CV (110kW) BMT DSG 6vel.	D	119	21,00%	27.420
SPORT				
Golf Variant SPORT 1.4 TSI 140CV (103kW) BMT 6 vel.	G	121	25,75%	26.800
Golf Variant SPORT 1.4 TSI 140CV (103kW) BMT DSG 7vel.	G	116	21,00%	27.530
Golf Variant SPORT 1.6 TDI CR 105CV (77kW) BMT 5 vel.	D	102	21,00%	25.890
Golf Variant SPORT 1.6 TDI CR 105CV (77kW) BMT DSG 7vel.	D	104	21,00%	27.720
Golf Variant SPORT 2.0 TDI CR 150CV (110kW) BMT 6 vel.	D	108	21,00%	27.580
Golf Variant SPORT 2.0 TDI CR 150CV (110kW) BMT DSG 6 vel.	D	119	21,00%	29.320
Golf Variant SPORT 2.0 TDI CR 150CV (110kW) 4Motion BMT 6 vel.	D	124	25,75%	30.190

* Versión actualizada a 1 de Julio de 2013. Encontrarás la última versión siempre actualizada en la Comunidad Volkswagen.

CLASIFICACIÓN ENERGÉTICA MINISTERIO DE INDUSTRIA
* Datos actualizados a 1 de Junio de 2013.

NUEVO GOLF VARIANT

En vigor desde el 1 de Julio de 2013

Datos por versión: GOLF Variant EDITION

Cilindrada (c.c.)	Gas/Dies	Potencia CV (kW)	Caja de Cambios	CO^2 Emis.	TIPO IMPOS	P.V.P. (Euros)
Golf Variant EDITION 1.2 TSI 105CV vel.	G	105/77	Manual 6 vel.	117	21,00%	**19.700**
Golf Variant EDITION 1.6 TDI CR 105CV 5 vel.	D	105/77	Manual 5 vel.	102	21,00%	**22.290**

Equipamiento GOLF EDITION

EQUIPAMIENTO INTERIOR

- 2 posavasos delanteros y 2 salidas de ventilación traseras
- Alfombrillas anteriores y posteriores
- Asientos delanteros en tela "Salt"
- Asiento del conductor regulable en altura
- **Asientos delanteros con función Easy-entry (sólo en versión tres puertas).**
- Asientos trasero partido 1/3-2/3
- Compartimentos portaobjetos en las puertas delanteras
- Consola central con compartimento portaobjetos sin tapa
- Consola en el techo con compartimento para las gafas(sin tapa)
- Cuadro de mandos "Basic"
- Cubierta del maletero standard
- **Elementos decorativos interiores en look "Negro Rodio"**
- Gancho para bolsas en el maletero
- Guantera con llave e iluminación
- **Pomo de cambio de marchas y empuñadura de freno de mano en piel**
- Puntos de anclaje en el maletero (x4)
- Salidas de ventilación con perfiles cromados
- **Sin cenicero**
- **Volante** de tres radios **en cuero** con regulación de altura y ajuste longitudinal

EQUIPAMIENTO EXTERIOR

- **Barras longitudinales del techo en color negro**
- Carrocería completamente Galvanizada
- Difusor trasero en color negro
- Espejos retrovisores exteriores y manetas de las puertas en el color de la carrocería
- **Faros principales e intermitentes integrados halógenos**
- Intermitentes integrados en retrovisores exteriores
- Lunas anti-térmicas verdes
- Luneta trasera calefactable
- Parachoques pintados totalmente en color de la carrocería
- **Perfil y láminas de la parrilla en negro**
- Spoiler trasero integrado

NUEVO GOLF VARIANT

En vigor desde el 1 de Julio de 2013

Equipamiento GOLF EDITION

EQUIPAMIENTO DE SEGURIDAD

- 2 apoyacabezas activos delanteros con el nuevo sistema WOKS
- 3 apoyacabezas en asientos traseros optimizados en seguridad
- **Airbag de rodilla**
- **Airbags delanteros** para conductor y acompañante **con desactivación** del airbag del acompañante
- **Airbags laterales** para el conductor y el acompañante
- **Airbags de cabeza** para el conductor y el acompañante y las plazas traseras
- Anclaje para dos sillas para niños en los asientos posteriores de acuerdo con la norma **ISOFIX**
- Avisador para cinturones delanteros no abrochados
- Cinturones de seguridad (delanteros/traseros) automáticos de tres puntos
- Cinturones delanteros con pretensores eléctricos
- **Detector de fatiga**
- Diferencial frontal **XDS** para limitar el subviraje en curva
- Frenos de disco delanteros y traseros (delanteros ventilados)
- Inmovilizador electrónico
- **Programa electrónico de estabilidad ESC**. Incluye asistente de frenada, ABS, EDS, ASR
- Reflectantes de emergencia en las puertas
- **Unidad de frenado de emergencia anti-colisiones múltiples. En combinación con el ESC frena el** vehículo después del primer impacto para evitar posteriores impactos

¿Sabias que el 25% de los accidentes con heridos se producen en colisiónes múltiples?
La unidad de frenado anti-colisiones múltiples ayuda a evitar este tipo de accidentes.

EQUIPAMIENTO FUNCIONAL

- **Aire acondicionado "Climatic"** con filtro de polvo y polen
- Boca de llenado del depósito con dispositivo para **evitar cargas incorrectas. (Para las versiones TDI)**
- Bocina de doble tono
- Cierre centralizado con control remoto. 2 juegos de llaves
- Dirección asistida electromecánica, autoregulada según la velocidad
- Display multifunción con **computadora de a bordo**
- Elevalunas eléctricos delanteros (en versión 5 puertas también traseros)
- Espejos retrovisores exteriores ajustables eléctricamente y calefactábles por separado
- **Freno de mano eléctrico con "Autohold"**
- Iluminación del maletero
- **Indicador de presión de neumáticos**
- Luces interiores delanteras, dos luces delanteras de lectura
- Luz de marcha diurna
- Rueda de emergencia de tamaño minimizado

EQUIPAMIENTO ECOLÓGICO

- 1 árbol de serie que será plantado durante este año en los bosques Think Blue cuyo cuidado y crecimiento está garantizado durante un mínimo de 30 años por la Bosques Sostenibles.
Este árbol compensará 300 kg durante los 30 años.
  · Para más información: **www.ThinkBlue.es**
- **Función Start / Stop en todas las motorizaciones con botón de desactivación**
- **Sistema de recuperación automática de energía**
- **Recomendación de marcha**

PAQUETE LANZAMIENTO NUEVO GOLF

- **Apoyabrazos central delantero**
- **Llantas de aleación 6,5J x 15 LYON**
- Neumáticos 195/65 R 15
- **Luces antiniebla delanteras con luz de giro**
- **Radio CD "Composition Media" con función de reproducción MP3 y 8 altavoces**
  - Pantalla táctil de 5,8" HD a color
  - Entrada para USB, SD y Aux-In
  - 8 Altavoces (4x20W) (altavoces delante y detrás)
  - Menús intuitivos
  - **Preparación de teléfono "VW Universal Bluetooth"**

NUEVO GOLF VARIANT

En vigor desde el 1 de Julio de 2013

Datos por versión: GOLF ADVANCE

Cilindrada (c.c.)	Gas/Dies	Potencia CV (kW)	Caja de Cambios	CO^2 Emis.	TIPO IMPOS	P.V.P. (Euros)
Golf Variant ADVANCE 1.4 TSI 122CV 6 vel.	G	122/90	Manual 6 vel.	124	25,75%	**23.160**
Golf Variant ADVANCE 1.4 TSI 122CV DSG 7 vel.	G	122/90	DSG 7 vel.	118	21,00%	**24.040**
Golf Variant ADVANCE 1.6 TDI CR 105CV 5 vel.	D	105/77	Manual 5 vel.	102	21,00%	**23.980**
Golf Variant ADVANCE 1.6 TDI CR 105CV DSG 7vel.	D	105/77	DSG 7 vel.	104	21,00%	**25.820**
Golf Variant ADVANCE 2.0 TDI CR 150CV 6 vel.	D	150/110	Manual 6 vel.	108	21,00%	**25.670**
Golf Variant ADVANCE 2.0 TDI CR 150CV DSG 6vel.	D	150/110	DSG 6 vel.	119	21,00%	**27.420**

Equipamiento GOLF ADVANCE (diferencias vs EDITION)

EQUIPAMIENTO INTERIOR

- Anillas de sujeción para bolsas en el maletero
- **Apoyabrazos central trasero con posibilidad de acceso al maletero**
- Aplicaciones decorativas en look cromo en la ruedecilla de las luces
- Asientos "comfort" para conductor y acompañante
- Asientos delanteros en tela "Zoom"
- **Asiento del acompañante regulable en altura**
- Asientos delanteros con apoyo lumbar
- Bolsas porta objetos en respaldo de asientos delanteros
- **Cajones bajo los asientos delanteros**
- Consola central con compartimento portaobjetos con tapa
- Consola en el techo con compartimento para las gafas(con tapa)
- Cuadro de mandos "Avanzado"
- **Elementos decorativos interiores en look "Acero pulido"**

EQUIPAMIENTO EXTERIOR

- **Perfiles de la parrilla inferior cromados**
- Llantas de aleación 6,5J x 15 **LYON**
- Neumáticos **195/65 R 15**

EQUIPAMIENTO DE SEGURIDAD

- **Sistema proactivo de seguridad de los ocupantes Pre-Crash**

El sistema **Pre Crash** actua en dos fases:
- En caso de una frenada de emergencia, tensando los cinturones.
- En caso de pérdida de estabilidad, tensando los cinturones y cerrando ventanas y techo corredizo.

El tensado de cinturones activo de serie en las plazas delanteras.
En combinación con Airbags laterales traseros (4X4) tambien tensa los cinturones de las plazas traseras.

EQUIPAMIENTO FUNCIONAL

- Espejos de cortesía iluminados tanto lado conductor como pasajero
- **Pantalla multifunción PLUS**
- Luces delanteras y traseras de lectura (dos)
- **Tempomat**
- Toma de 12V en el maletero
- **Selección de perfiles de conducción**

EQUIPAMIENTO adicional 2.0 TDI 150CV Y TSI 140CV

- Llantas de aleación 6,5J x 16 DOVER
- Neumáticos **205/55 R 16**

PAQUETE LANZAMIENTO NUEVO GOLF

- **Climatronic bi-zona** con regulación de temperatura independiente para conductor y acompañante
- **Park Pilot delantero y trasero**
- **Paquete luz y visión:**
  - Limpiaparabrisas con sensor de lluvia
  - Retrovisor interior fotosensible
  - Luces de marcha con función Auto
- **Radio CD "Composition Media" con función de reproducción MP3 y 8 altavoces**
  - Pantalla táctil de 5,8" HD a color
  - Entrada para USB, SD y Aux-In
  - 8 Altavoces (4x20W) (altavoces delante y detrás)
  - Menús intuitivos
  - **Preparación de teléfono "VW Universal Bluetooth"**
- **Volante multifunción** de tres radios **en cuero** con regulación de altura y ajuste longitudinal con levas para cambio DSG

Para TSI 122 y TDI 105

- Llantas de aleación 6,5J x 16 DOVER
- Neumáticos **205/55 R 16**

NUEVO GOLF VARIANT

En vigor desde el 1 de Julio de 2013

Datos por versión: GOLF SPORT

Cilindrada (c.c.)	Gas/Dies	Potencia CV/kW	Caja de Cambios	CO^2 Emis.	TIPO IMPOS	P.V.P. (Euros)
Golf Variant SPORT 1.4 TSI 140CV 6 vel.	G	140/103	Manual 6 vel.	121	25,75%	**26.800**
Golf Variant SPORT 1.4 TSI 140CV DSG 7vel.	G	140/103	DSG 7 vel.	116	21,00%	**27.530**
Golf Variant SPORT 1.6 TDI CR 105CV 5 vel.	D	105/77	Manual 5 vel.	102	21,00%	**25.890**
Golf Variant SPORT 1.6 TDI CR 105CV DSG 7vel.	D	105/77	DSG 7 vel.	104	21,00%	**27.720**
Golf Variant SPORT 2.0 TDI CR 150CV 6 vel.	D	150/110	Manual 6 vel.	108	21,00%	**27.580**
Golf Variant SPORT 2.0 TDI CR 150CV DSG 6 vel.	D	150/110	DSG 6 vel.	119	21,00%	**29.320**
Golf Variant SPORT 2.0 TDI CR 150CV 4Motion	D	150/110	Manual 6 vel.	124	25,75%	**30.190**

Equipamiento GOLF SPORT (diferencias vs ADVANCE)

EQUIPAMIENTO INTERIOR

- Aplicaciones decorativas en look cromo en la ruedecilla de ajuste de los retrovisores y ventanillas
- Asientos "Sport" para conductor y acompañante
- Elementos decorativos interiores en look "Negro profundo"
- **Tapizado de los asientos " Global" en Alcántara / tela**

EQUIPAMIENTO EXTERIOR

- **Barras longitudinales del techo cromadas**
- Llave con look cromo
- **Espejos exteriores plegables eléctricamente**
- Ópticas trasera oscurecidas en color rojo cereza
- Perfil cromado del logo
- Perfil cromado en la entrada de aire frontal inferior (y hacia dentro del faro en combinación con Faros Top Xenon)

EQUIPAMIENTO FUNCIONAL

- **Luz ambiente:**
  - Luz exterior en los retrovisores
  - Iluminación de los pies
  - Iluminación en el reposabrazos de las puertas delanteras
  - Luces de lectura delanteras y traseras LED
- Rueda de repuesto tipo "Galleta" para 2.0 TDI 150CV 4Motion

PAQUETE LANZAMIENTO NUEVO GOLF

- **Faros Basic Xenón**
- **Llantas Dijon de 17"**
- **Suspensión deportiva**
- **Techo panorámico**

NUEVO GOLF VARIANT

En vigor desde el 1 de Julio de 2013

"P" Incluido en Paqeute lanzamiento

PAQUETES OPCIONALES	EDITION	ADVANCE	SPORT	(21,00%) P.V.P. (Euros)	(25,75%) P.V.P. (Euros)
PAQUETE CO2 NEUTRAL, 20.000 Kilómetros 9 Árboles que serán plantados durante este año en los bosques Think Blue cuyo cuidado y crecimiento está garantizado durante un periodo mínimo de 30 años por Bosques Sostenibles. Estos árboles compensarán durante un mínimo de 30 años las emisiones medias producidas por el modelo VW Golf durante 20,000Km. **Para pedir el paquete CO2 Neutral de 20.000Km hay que hacerlo a través de Punto Red (Materiales CRM - petición de árboles)** Los clientes recibirán un certificado oficial de la marca VW y la pegatina acreditativas de la compra del paquete CO2 Neutral. Para más información: **www.thinkblue.es**	O	O	O	135	135

CO_2 Neutral

NUEVO GOLF VARIANT

En vigor desde el 1 de Julio de 2013

"P" Incluido en Paqeute lanzamient

ASISTENTES CONDUCCIÓN	EDITION	ADVANCE	SPORT	(21,00%) P.V.P. (Euros)	(25,75%) P.V.P. (Euros)
TEMPOMAT Control de velocidad de crucero Tempomat	O	S	S	200	210
ASISTENTE DE VELOCIDAD DE CRUCERO "ACC" CON FRONT ASSIST Control de crucero adaptativo "ACC" Mejora el funcionamiento del Tempomat regulando la velocidad en función del tráfico delante del vehiculo Incluye asistente de fernada de emergencia "FRONT ASSIT" Con limitador de velocidad para cambio manual ***Para cambios DSG incluye "follow to stop"***	-	O	O	325	340
ASISTENTE PARA LUZ DE CARRETERA "LIGHT ASSIST" Cambia automáticamente entre luz de cruce y carretera	-	O	O	135	140
ASISTENTE DE MANTENIMIENTO DE CARRIL "LANE ASSIST" **ASISTENTE PARA LUZ DE CARRETERA "LIGHT ASSIST"** **Incluye Reconocimiento de señales de tráfico.** *(Solo en combinación con sistemas de Radio Navegación "Discover Pro")*	-	O	O	555	575
ASISTENTE DE MANTENIMIENTO DE CARRIL "LANE ASSIST" **ASISTENTE PARA LUZ DE CARRETERA "DYNAMIC LIGHT ASSIST"** Incluye "Dynamic Light Assist" Enmascara al tráfico que entra en el alcanze de los faros ***Solo en combinación con Faros Bi-Xenón Plus*** **Incluye Reconocimiento de señales de tráfico.** *(Solo en combinación con sistemas de Radio Navegación "Discover Pro")*	-	O	O	655	680
ASISTENTE DE APARCAMIENTO "PARK ASSIST" Para Advance Para Sport	-	O	O	165	170

NUEVO GOLF VARIANT

En vigor desde el 1 de Julio de 2013

"P" Incluido en Paqeute lanzamient

EQUIPAMIENTOS OPCIONALES (ORDEN ALFABÉTICO)	EDITION	ADVANCE	SPORT	(21,00%) P.V.P. (Euros)	(25,75%) P.V.P. (Euros)
AIRBAGS LATERALES TRASEROS En combinación con 4 puertas En combinación con PreCrash, tensa cinturones traseros en casos de emergencia	O	O	O	315	325
ALARMA ANTIRROBO VOLUMÉTRICA Alarma con inmovilizador electrónico con avisador antirremolque	-	O	O	305	315
CLIMATRONIC BI-ZONA Guantera refrigerable Regulación de temperatura independiente para conductor y acompañante	O	P	S	340	355
CRISTALES LATERALES Y LUNETA TRASERA TINTADOS Cristales tintados a partir de la 2ª fila de asientos (en un 65%)	O	O	O	180	185
Enchufe Media-In con cable adaptador para iPhone / iPod Elimina la toma de USB	-	O	O	65	70
EXTENSIÓN DE GARANTÍA Añade 1, 2 o 3 años de garantía contractual con límite de kilometraje *No acumulables, la extensión es válida hasta fin del periodo o cumplimiento del kilometraje, lo que ocurra primero*					
2+1 30.000Km	O	O	O	150	155
60.000Km	O	O	O	210	220
90.000Km	O	O	O	270	280
40.000Km					
2+2 80.000Km	O	O	O	280	290
120.000Km	O	O	O	400	415
	O	O	O	560	585
50.000Km					
2+3 100.000Km	O	O	O	425	440
150.000Km	O	O	O	645	670
	O	O	O	970	1.010
* Para cliente particular solo estan disponibles EA5 y la EA8 * Consecución de objetivos del concurso, solo computan la EA5 y la EA8					
FAROS BI-XENÓN: XENON BÁSICO	-	O	P	720	750
FAROS BI-XENÓN: XENON PLUS **Faros autodireccionables** *Para Advance*	-	O	-	1.135	1.180
Incluye luces día LED *Para Sport*	-	-	O	420	435
GANCHO REMOLQUE	-	O	O	550	570
LLANTAS DE ALEACION "TORONTO" 16" 4 Llantas de aleacion 6,5J x 16 Neumáticos 205/55 R16 Tornillos antirrobo	-	O	-	485	505
LLANTAS DE ALEACION "GENEVA" 17" 4 Llantas de aleacion 7J x 17 Neumáticos 225/45 R17 Tornillos antirrobo	-	-	O	215	225
LLANTAS DE ALEACION "MADRID" 17" 4 Llantas de aleacion 7J x 17 Neumáticos 225/45 R17 Tornillos antirrobo	-	-	O	215	225
LLANTAS DE ALEACION "DURBAN" de 18" 4 Llantas de aleacion 7 1/2 J x 18 Neumáticos 225/40 R18 Tornillos antirrobo	-	-	O	725	755

NUEVO GOLF VARIANT

En vigor desde el 1 de Julio de 2013

"P" Incluido en Paqeute lanzamient

EQUIPAMIENTOS OPCIONALES (ORDEN ALFABÉTICO)	EDITION	ADVANCE	SPORT	(21,00%) P.V.P. (Euros)	(25,75%) P.V.P. (Euros)
TAPICERÍA DE CUERO "VIENNA"	-	O	O		
Asientos delanteros calefactables					
Asiento del conductor con ajustes electricos lumbar eléctrico					
Asiento del acompañante con ajuste manual				2.890	3.005
Cajon bajo los asientos unicamente en el lado del acompañante				2.710	2.815
ERGOactive SPORT SEATS	-	O	O		
Asientos tela / cuero					
Asientos con extensión de la banqueta delantera				595	620
				330	345
SUSPENSIÓN ADAPTATIVA ELECTRÓNICAMENTE (DCC)	-	O	O	950	985
Ajuste electrónico de amortiguadores dependiendo de la superficie por la que se circula					
Tres niveles diferentes de dureza: NORMAL, COMFORT y SPORT					
Incluye Selección de perfiles de conducción					
PANTALLA MULTIFUNCIÓN "PREMIUM"	-	O	O	140	145
Mismas funciones que el ordenador de a bordo "Plus"					
Pantalla multifunción a color					
PINTURAS					
Gris **"Urano"**	O	O	O	0	0
Pinturas lisas	O	O	O	195	205
Metalizadas y efecto perla (ver página colores)	O	O	O	470	490
Blanco Oryx	O	O	O	950	985
"DISCOVER MEDIA" SISTEMA DE NAVEGACIÓN	-	O	O	795	825
- Pantalla táctil a color de 5.8 pulgadas					
- 8 altavoces delante y detrás					
- Ranura USB, AUX-IN y dos ranuras SD					
"DISCOVER PRO" SISTEMA DE NAVEGACIÓN	-	O	O	1.715	1.780
- Pantalla táctil a color de 8 pulgadas					
- Ranura USB, AUX-IN y dos ranuras SD					
- Reproductor de CD y DVD					
- Control por voz					
- Disco duro de 60 GB					
BLUETOOTH PREMIUM	-	-	-	440	455
Solo en combinación con Sistema ***"Composition Media" y Radio Navegadores***					
RED SEPARACIÓN DE CARGA	-	-	-	200	210
SIN PLACA IDENTIFICATIVA DE MOTOR	O	O	O	0	0
SIN PLACA IDENTIFICATIVA DE MODELO NI MOTOR	O	O	O	0	0
SISTEMA DE CIERRE Y ENCENDIDO SIN LLAVE "KEYLESS ACCESS"	-	O	O	335	350
SIN AIRE ACONDICIONADO	O	-	-	0	0
Elimina el aire acondicionado de serie					
TECHO PANORÁMICO	O	O	P	970	1.010
Techo eléctrico corredizo y abatible con cortinilla parasol interior					
PAQUETE INVIERNO	O	O	O	445	460
Asientos calefactables					

NUEVO GOLF VARIANT

En vigor desde el 1 de Julio de 2013

VW ACCESORIOS ORIGINALES (ORDEN ALFABÉTICO)	EDITION	ADVANCE	SPORT	(21,00%) P.V.P. (Euros)	(25,75%) P.V.P. (Euros)
ASIENTO PARA NIÑOS DE 9 A 18 KG, G1 ISOF IX DUO PLUS TOP TETHER El sistema de asiento infantil G1 ISOFIX DUO Plus de Volkswagen Original brinda una protección óptima y comodidad para niños de entr e 8 meses y aproximadamente 4 años. Esta edad equivale a un peso corporal de unos 9-18 kg.	O	O	O	495	515
ASIENTO PARA NIÑOS HASTA 13 KG, G0 PLUS ISOFIX G0 plus ISOFIX # confort y seguridad perfectos para recién nacidos y bebés de hasta 13 kg o de hasta 15 meses gracias al sistema de fijación tipo ISOFIX, el asiento para niños con bastidor básico queda firmemente unido con la carrocería.	O	O	O	495	515
ASIENTO PARA NIÑOS DE 15 A 36 KG, G2-3 P RO Para los pequeños viajeros, el asiento común es demasiado grande, pero existe una solución: el sistema de asiento infantil «G2-3 ISO FIT» optimizado de Volkswagen Original, ideal para niños de entre tres y doce años (de 15 a 36 kg).	O	O	O	405	425
CAJA PORTAEQUIPAJES DE TECHO 340 LITROS El nuevo baúl portaequipajes de Volkswagen Accesorios, con un volumen de aprox. 340 litros, posee una forma aerodinámica optimizada, que reduce en gran medida los molestos ruidos producidos durante la marcha. Se ajusta a la moderna línea de diseño de los nuevos modelos Volkswagen y atrae con su montaje sencillo, que se efectúa con ayuda de una fijación de sujeción rápida	O	O	O	530	550
CAJA PORTAEQUIPAJES DE TECHO 310 LITROS El nuevo baúl portaequipajes de Volkswagen Accesorios, con un volumen de aprox. 310 litros, posee una forma aerodinámica optimizada, que reduce en gran medida los molestos ruidos producidos durante la marcha. Se ajusta a la moderna línea de diseño de los nuevos modelos Volkswagen y atrae con su montaje sencillo, que se efectúa con ayuda de una fijación de sujeción rápida	O	O	O	585	610
CAJA PORTAEQUIPAJES DE TECHO 460 LITROS El nuevo baúl portaequipajes de Volkswagen Accesorios, con un volumen de aprox. 460 litros, posee una forma aerodinámica optimizada, que reduce en gran medida los molestos ruidos producidos durante la marcha. Se ajusta a la moderna línea de diseño de los nuevos modelos Volkswagen y atrae con su montaje sencillo, que se efectúa con ayuda de una fijación de sujeción rápida	O	O	O	635	660
BARRAS PORTANTES PLATA, CON PERFIL DE R ANURA EN T (2 Puertas) Las varillas portantes de Volkswagen Original son resistentes, pero sin embargo ligeras y fáciles de montar a la barandilla de techo de su Volkswagen. Sirven como base de sistema para todas las carrocerías	O	O	O	245	255
BARRAS PORTANTES PLATA, CON PERFIL DE R ANURA EN T (4 Puertas) Las varillas portantes de Volkswagen Original son resistentes, pero sin embargo ligeras y fáciles de montar a la barandilla de techo de su Volkswagen. Sirven como base de sistema para todas las carrocerías.	O	O	O	245	255
SUJETABICICLETAS COMPROBADO POR CITY CRASH Con el portabicicletas Volkswagen Original, es posible transportar las bicis de manera segura sobre el techo del vehículo. Los carri les portabicicletas poseen forma aerodinámica, por lo que las bicis se sostienen por sí mismas. Las manos quedan libres, para fijar las ruedas y el cuadro. Gracias a la sujeción rápida, el portabicicletas se monta fácil y cómodamente en el soporte básic o o en las barras portaequipajes, sin utilizar herramientas. El seguro antirrobo evita sorpresas desagradables.	O	O	O	115	120
SUJETAESQUÍES/SUJETA-TABLAS DE SNOWBOARD PARA 4 PARES DE ESQUÍES O 2 TABLAS DE SNOW Para el reequipamiento de soportes de base o barras portantes a un soporte con cierre de esquíes y tablas de snowboard. Sólo hay que extraer el soporte, montar los esquíes en su ubicación y volver a meter el soporte.	O	O	O	120	125
SUJETAESQUÍES/SUJETA-TABLAS DE SNOWBOARD PARA 6 PARES DE ESQUÍES O 4 TABLAS DE SNOW La amplia superficie de colocación permite el transporte seguro de 6 pares de esquíes o 4 tablas de snowboard.	O	O	O	220	230

NUEVO GOLF VARIANT

En vigor desde el 1 de Julio de 2013

Medidas en mm.

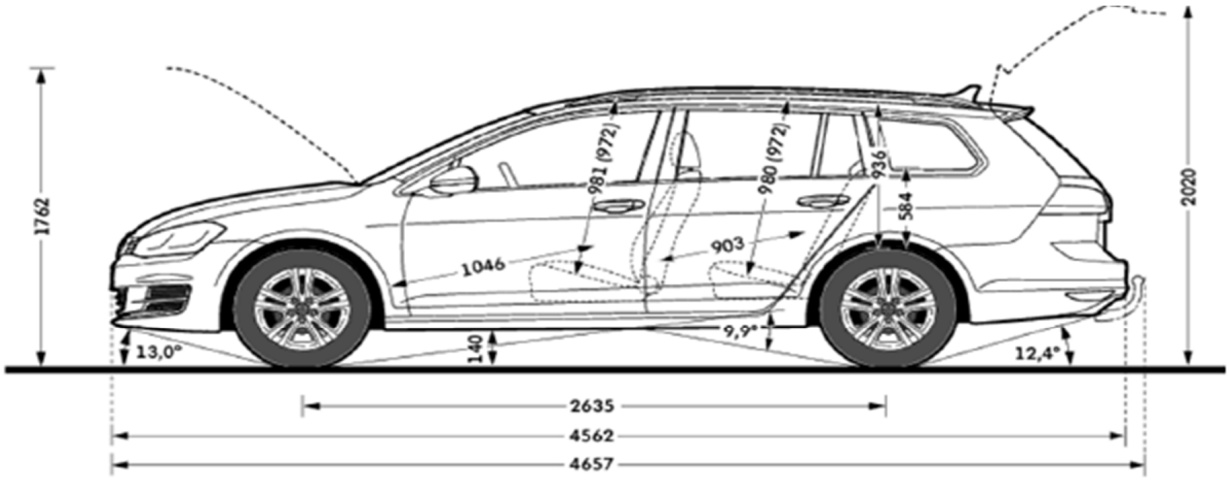

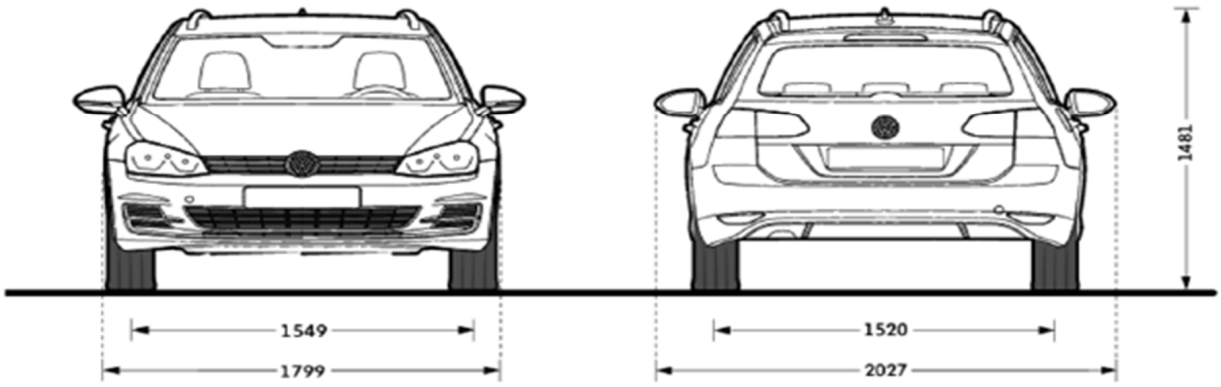

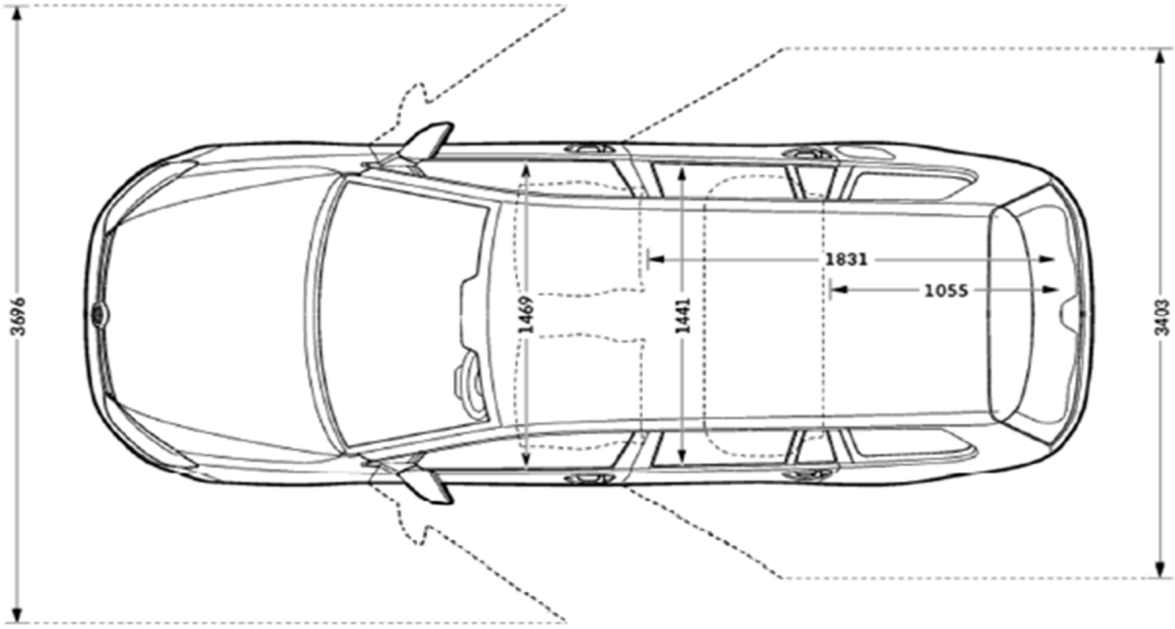

NUEVO GOLF VARIANT

En vigor desde el 1 de Julio de 2013

ESPECIFICACIONES TÉCNICAS MOTORES

MOTOR	1.2 TSI 105CV	1.4 TSI 122CV	1.4 TSI 140CV	1.6 TDI 105CV BMT	2.0 TDI 150CV	2.0 TDI 150CV 4Motion
Acabados disponibles	**Edition**	**Advance Sport**	**Advance Sport**	**Edition Advance Sport**	**Advance Sport**	**Sport**
Tracción	Delantera	Delantera	Delantera	Delantera	Delantera	Delantera
Potencia Máxima (CV/rpm)	105/ 4.500-5.500	122/ 5.000	140 / 4.500-6.000	105/ 3.000-4.000	150/ 3.500-4.000	150/ 3.500-4.000
Par Máximo (Nm/rpm)	175/ 1.400 - 4.000	200/ 1500 - 4000	250 / 1.500-3.000	250/ 1.500 - 2.750	320/ 1.750 - 3.000	320/ 1.750 - 3.000
Nomativa de Emisiones	EURO 5	EURO 5	EURO 5	EURO 5	EURO 5	EURO 5
Número de marchas (cambio DSG)	6	6 (7)	6 (7)	5 (7)	6 (6)	6
Peso en vacío (cambio DSG)	1.297	1.329 (1.350)	1.354 (1.368)	1.395 (1.410)	1.436 (1.454)	1528
Peso máximo remolcado (12%)	910	1.400 (1.400)	1.500 / 1.700	1.500 (1.500)	1.600 (1.600)	1.700
Peso máximo remol. sin frenos	608	606 (605)	670 (680)	690 (700)	710 (720)	750
CAMBIO MANUAL						
Velocidad Máxima	193	204	213	193	218	214
Aceleración 0-100s	10,7	9,7	8,9	11,2	8,9	8,9
Consumo urbano	6,0	6,9	6,6	4,9	5,1	5,8
Consumo interurbano	4,4	4,4	4,5	3,3	3,7	4,2
Consumo combinado	5,0	5,3	5,3	3,9	4,2	4,8
Emisiones de CO2 (gr/km)	117	124	121	102	108	124
CAMBIO DSG						
Velocidad Máxima		204	213	193	216	
Aceleración 0-100s		9,7	8,9	11,2	8,9	
Consumo urbano		6,3	6,1	4,8	5,4	
Consumo interurbano		4,4	4,4	3,5	4,1	
Consumo combinado		5,1	5,0	4,0	4,5	
Emisiones de CO2 (gr/km)		118	116	104	119	