# NUEVO GOLF

## DESGLOSE DE PRECIOS Nuevo Golf

| GAMA GOLF | G/D | $CO_2$ | Imp | P.V.P. (€) |
|---|---|---|---|---|
| **EDITION** | | | | |
| Golf EDITION 1.2 TSI 105CV (77kW) BMT 6 vel. | G | 114 | 21,00% | 18.500 |
| Golf EDITION 1.6 TDI CR 105CV (77kW) BMT 5 vel. | D | 99 | 21,00% | 21.110 |
| **BLUEMOTION** | | | | |
| Golf BLUEMOTION 1.6 TDI CR 110CV (81kW) BMT 6 vel. | D | 85 | 21,00% | 21.780 |
| **BUSINESS** | | | | |
| Golf BUSINESS 1.6 TDI CR 105CV (77kW) 5 vel. (5 Puertas) | D | 99 | 21,00% | 22.190 |
| Golf BUSINESS NAVI 1.6 TDI CR 105CV (77kW) 5 vel. (5 Puertas) | D | 99 | 21,00% | 22.620 |
| Golf BLUEMOTION BUSINESS 1.6 TDI CR 110CV (81kW) 6 vel. (5 Puertas) | D | 85 | 21,00% | 22.870 |
| Golf BLUEMOTION BUSINESS NAVI 1.6 TDI CR 110CV (81kW) 6 vel. (5 Puertas) | D | 85 | 21,00% | 23.290 |
| **ADVANCE** | | | | |
| Golf ADVANCE 1.4 TSI 122CV (90kW) BMT 6 vel. (5 Puertas) | G | 123 | 25,75% | 22.440 |
| Golf ADVANCE 1.4 TSI 122CV (90kW) BMT DSG 7 vel. | G | 116 | 21,00% | 22.750 |
| Golf ADVANCE 1.6 TDI CR 105CV (77kW) BMT 5 vel. | D | 99 | 21,00% | 22.680 |
| Golf ADVANCE 1.6 TDI CR 105CV (77kW) BMT DSG 7vel. | D | 102 | 21,00% | 24.550 |
| Golf ADVANCE 2.0 TDI CR 150CV (110kW) BMT 6 vel. | D | 106 | 21,00% | 24.380 |
| Golf ADVANCE 2.0 TDI CR 150CV (110kW) BMT DSG 6vel. | D | 117 | 21,00% | 26.150 |
| **SPORT** | | | | |
| Golf SPORT 1.4 TSI 140CV (103kW) ACT Tech. BMT 6 vel. | G | 109 | 21,00% | 24.750 |
| Golf SPORT 1.4 TSI 140CV (103kW) ACT Tech. BMT DSG 7vel. | G | 110 | 21,00% | 26.500 |
| Golf SPORT 1.6 TDI CR 105CV (77kW) BMT 5 vel. | D | 99 | 21,00% | 24.330 |
| Golf SPORT 1.6 TDI CR 105CV (77kW) BMT DSG 7vel. | D | 102 | 21,00% | 26.180 |
| Golf SPORT 2.0 TDI CR 150CV (110kW) BMT 6 vel. | D | 106 | 21,00% | 26.040 |
| Golf SPORT 2.0 TDI CR 150CV (110kW) BMT DSG 6 vel. | D | 117 | 21,00% | 27.800 |
| Golf SPORT 2.0 TDI CR 150CV (110kW) 4Motion BMT 6 vel (5 Puertas) | D | 122 | 25,75% | 29.240 |
| **GTD** | | | | |
| Golf GTD 2.0 TDI CR 184CV (135kW) BMT 6 vel. | D | 109 | 21,00% | 31.000 |
| Golf GTD 2.0 TDI CR 184CV (135kW) BMT 6 vel. (5 Puertas) | D | 109 | 21,00% | 31.620 |
| Golf GTD 2.0 TDI CR 184CV (135kW) BMT DSG 6 vel. | D | 119 | 21,00% | 32.830 |
| Golf GTD 2.0 TDI CR 184CV (135kW) BMT DSG 6 vel. (5 Puertas) | D | 123 | 25,75% | 33.490 |
| **GTI** | | | | |
| Golf GTI 2.0 TSI 220CV (162kW) BMT 6 vel. | G | 139 | 25,75% | 31.010 |
| Golf GTI 2.0 TSI 220CV (162kW) BMT DSG 6 vel. | G | 148 | 25,75% | 32.830 |
| **GTI "Performance"** | | | | |
| Golf GTI Performance 2.0 TSI 230CV (169kW)** BMT 6 vel. | G | 139 | 25,75% | 32.710 |

# NUEVO GOLF

## *Datos por versión:* GOLF EDITION

| Cilindrada (c.c.) | Gas/Dies | $CO^2$ Emis. | TIPO IMPOS | P.V.P. (Euros) |
|---|---|---|---|---|
| Golf EDITION 1.2 TSI 105CV | G | 114 | 21,00% | **18.500** |
| Golf EDITION 1.6 TDI CR 105CV | D | 99 | 21,00% | **21.110** |

## Equipamiento GOLF EDITION

### EQUIPAMIENTO INTERIOR

- 2 posavasos delanteros y 2 salidas de ventilación traseras
- Alfombrillas anteriores y posteriores
- Asientos delanteros en tela "Salt"
- Asiento del conductor regulable en altura
- **Asientos delanteros con función Easy-entry (sólo en versión tres puertas).**
- Asientos trasero partido 1/3-2/3
- Compartimentos portaobjetos en las puertas delanteras
- Consola central con compartimento portaobjetos sin tapa
- Consola en el techo con compartimento para las gafas(sin tapa)
- Cuadro de mandos "Basic"
- Cubierta del maletero estándard
- **Elementos decorativos interiores en look "Negro Rodio"**
- Gancho para bolsas en el maletero
- Guantera con llave e iluminación
- **Pomo de cambio de marchas y empuñadura de freno de mano en piel**
- Puntos de anclaje en el maletero (x4)
- Salidas de ventilación con perfiles cromados
- **Sin cenicero**
- **Volante** de tres radios **en cuero** con regulación de altura y ajuste longitudinal

### EQUIPAMIENTO EXTERIOR

- Carrocería completamente Galvanizada
- Difusor trasero en color negro
- Espejos retrovisores exteriores y manetas de las puertas en el color de la carrocería
- **Faros principales e intermitentes integrados halógenos**
- Intermitentes integrados en retrovisores exteriores
- Lunas anti-térmicas verdes
- Luneta trasera calefactable
- Parachoques pintados totalmente en color de la carrocería
- **Perfil y láminas de la parrilla en negro**

**Golf GTD 2.0 TDI CR 184CV (135kW) BMT DSG 6 vel. (5 Puertas)**

# NUEVO GOLF

## Equipamiento GOLF EDITION

### EQUIPAMIENTO DE SEGURIDAD

- 2 apoyacabezas activos delanteros con el nuevo sistema WOKS
- 3 apoyacabezas en asientos traseros optimizados en seguridad
- **Airbag de rodilla**
- **Airbags delanteros** para conductor y acompañante **con desactivación** del airbag del acompañante
- **Airbags laterales** para el conductor y el acompañante
- **Airbags de cabeza** para el conductor y el acompañante y las plazas traseras
- Anclaje para dos sillas para niños en los asientos posteriores de acuerdo con la norma **ISOFIX**
- Avisador para cinturones delanteros no abrochados
- Cinturones de seguridad (delanteros/traseros) automáticos de tres puntos
- Cinturones delanteros con pretensores eléctricos
- Diferencial frontal **XDS** para limitar el subviraje en curva
- Frenos de disco delanteros y traseros (delanteros ventilados)
- Inmovilizador electrónico
- **Programa electrónico de estabilidad ESC**. Incluye asistente de frenada, ABS, EDS, ASR
- Reflectantes de emergencia en las puertas
- **Unidad de frenado de emergencia anti-colisiones múltiples. En combinación con el ESC frena el** vehículo después del primer impacto para evitar posteriores impactos

### EQUIPAMIENTO FUNCIONAL

- **Aire acondicionado "Climatic"** con filtro de polvo y polen
- Boca de llenado del depósito con dispositivo para **evitar cargas incorrectas. (Para las versiones TDI)**
- Bocina de doble tono
- Cierre centralizado con control remoto. 2 juegos de llaves
- Dirección asistida electromecánica, autorregulada según la velocidad
- Display multifunción con **computadora de a bordo**
- Elevalunas eléctricos delanteros (en versión 5 puertas también traseros)
- Espejos retrovisores exteriores ajustables eléctricamente y calefactables por separado
- **Freno de mano eléctrico con "Autohold"**
- Iluminación del maletero
- **Indicador de presión de neumáticos**
- Luces interiores delanteras, dos luces delanteras de lectura
- Luz de marcha diurna
- Rueda de emergencia de tamaño minimizado

### EQUIPAMIENTO ECOLÓGICO

- 1 árbol de serie que será plantado durante este año en los bosques Think Blue cuyo cuidado y crecimiento está garantizado durante un mínimo de 30 años por la Bosques Sostenibles.
Este árbol compensará 300 kg durante los 30 años.
  · Para más información: **www.ThinkBlue.es**
- **Función Start / Stop en todas las motorizaciones con botón de desactivación**
- **Sistema de recuperación automática de energía**
- **Recomendación de marcha**

## PAQUETE LANZAMIENTO NUEVO GOLF

- **Apoyabrazos central delantero**
- **Llantas de aleación 6,5J x 15 LYON**
- Neumáticos 195/65 R 15
- **Luces antiniebla delanteras con luz de giro**
- **Radio CD "Composition Media" con función de reproducción MP3 y 8 altavoces**
  - Pantalla táctil de 5,8" HD a color
  - Entrada para USB, SD y Aux-In
  - 8 Altavoces (4x20W) (altavoces delante y detrás)
  - Menús intuitivos
  - **Preparación de teléfono "VW Universal Bluetooth"**

# NUEVO GOLF

## *Datos por versión:* GOLF BLUEMOTION

| Cilindrada (c.c.) | Gas/Dies | $CO^2$ Emis. | TIPO IMPOS | P.V.P. (Euros) |
|---|---|---|---|---|
| Golf BLUEMOTION 1.6 TDI CR 110CV | D | 85 | 21,00% | **21.780** |

## Equipamiento GOLF BLUEMOTION (Adicional a EDITION)

### EQUIPAMIENTO INTERIOR

- Tapicería interior exclusiva Bluemotion
- **Sin alfombrillas (de fábrica)**
- Se entregará un juego de alfombrillas de accesorios originales vía envío gratuito a través de Urvina
- **Sin rueda de repuesto (kit antipinchazos)**

### EQUIPAMIENTO EXTERIOR

- **Llantas de aleación 6,5J x 15 LYON**
- Neumáticos 195/65 R 15
- Spoiler trasero y alerón en el pilar C
- Suspensión rebajada en 15 mm
- Parrilla de refrigeración parcialmente cerrada
- Logo Bluemotion en los pasaruedas delanteros
- Logo Bluemotion en la parilla frontal
- **Perfil de la parrilla cromada**

### EQUIPAMIENTO ECOLÓGICO

- Consumo récord de 3,2 L/100km
- Emisiones de CO2 de sólo 85gr CO2/km

## PAQUETE LANZAMIENTO NUEVO GOLF

- **Apoyabrazos central delantero**
- **Luces antiniebla delanteras con luz de giro**
- **Radio CD "Composition Media" con función de reproducción MP3 y 8 altavoces**
  - Pantalla táctil de 5,8" HD a color
  - Entrada para USB, SD y Aux-In
  - 8 Altavoces (4x20W) (altavoces delante y detrás)
  - Menús intuitivos
  - **Preparación de teléfono "VW Universal Bluetooth"**

**Golf GTD 2.0 TDI CR 184CV (135kW) BMT DSG 6 vel. (5 Puertas)**

# NUEVO GOLF

## *Datos por versión:* GOLF BUSINESS - BLUEMOTION BUSINESS

| Cilindrada (c.c.) | Gas/Dies | $CO^2$ Emis. | TIPO IMPOS | P.V.P. (Euros) |
|---|---|---|---|---|
| Golf BUSINESS 1.6 TDI CR 105CV | D | 99 | 21,00% | **22.190** |
| Golf BUSINESS & NAVI 1.6 TDI CR 105CV | D | 99 | 21,00% | **22.620** |
| Golf BLUEMOTION BUSINESS 1.6 TDI CR 110CV | D | 85 | 21,00% | **22.870** |
| Golf BLUEMOTION BUSINESS & NAVI 1.6 TDI 110CV | D | 85 | 21,00% | **23.290** |

### Equipamiento GOLF BUSINESS (Adicional a Golf Edition)

**EQUIPAMIENTO FUNCIONAL**

- 4 Puertas
- Pantalla multifunción Plus
- Tempomat
- Volante multifunción

### Equipamiento GOLF BUSINESS & NAVI (Adicional a Golf Edition)

**EQUIPAMIENTO FUNCIONAL**

- 4 Puertas
- Pantalla multifunción Plus
- **Sistema de navegación "Discover Media"**
  - Pantalla táctil a color de 5.8 pulgadas
  - Ranura USB, AUX-IN y dos ranuras SD
- Tempomat
- Volante multifunción

### Equipamiento GOLF BLUEMOTION BUSINESS (Adicional a Golf Bluemotion)

**EQUIPAMIENTO FUNCIONAL**

- 4 Puertas

**Golf GTD 2.0 TDI CR 184CV (135kW) BMT DSG 6 vel. (5 Puertas)**

- Tempomat
- Volante multifunción

### Equipamiento GOLF BLUEMOTION BUSINESS & NAVI (Adicional a Golf Bluemotion)

**EQUIPAMIENTO FUNCIONAL**

- 4 Puertas
- Pantalla multifunción Plus
- **Sistema de navegación "Discover Media"**
  - Pantalla táctil a color de 5.8 pulgadas
  - Ranura USB, AUX-IN y dos ranuras SD
- Tempomat
- Volante multifunción

# NUEVO GOLF

## *Datos por versión:* GOLF ADVANCE

| Cilindrada (c.c.) | Gas/Dies | $CO^2$ Emis. | TIPO IMPOS | P.V.P. (Euros) |
|---|---|---|---|---|
| Golf ADVANCE 1.4 TSI (5Puertas) | G | 123 | 25,75% | **22.440** |
| Golf ADVANCE 1.4 TSI DSG | G | 116 | 21,00% | **22.750** |
| Golf ADVANCE 1.6 TDI CR DPF | D | 99 | 21,00% | **22.680** |
| Golf ADVANCE 1.6 TDI CR DPF DSG | D | 102 | 21,00% | **24.550** |
| Golf ADVANCE 2.0 TDI CR DPF | D | 106 | 21,00% | **24.380** |
| Golf ADVANCE 2.0 TDI CR DPF DSG | D | 117 | 21,00% | **26.150** |

## Equipamiento GOLF ADVANCE (diferencias vs EDITION)

**EQUIPAMIENTO INTERIOR**

- Anillas de sujeción para bolsas en el maletero
- **Apoyabrazos central trasero con posibilidad de acceso al maletero**
- Aplicaciones decorativas en look cromo en la ruedecilla de las luces
- Asientos "comfort" para conductor y acompañante
- Asientos delanteros en tela "Zoom"
- **Asiento del acompañante regulable en altura**
- Asientos delanteros con apoyo lumbar
- Bolsas porta objetos en respaldo de asientos delanteros
- **Cajones bajo los asientos delanteros**
- Consola central con compartimento portaobjetos con tapa
- Consola en el techo con compartimento para las gafas(con tapa)
- Cuadro de mandos "Avanzado"
- **Elementos decorativos interiores en look "Acero pulido"**

**EQUIPAMIENTO EXTERIOR**

- **Perfiles de la parrilla inferior cromados**
- Llantas de aleación 6,5J x 15 **LYON**
- Neumáticos **195/65 R 15**

**EQUIPAMIENTO DE SEGURIDAD**

- **Detector de fatiga**
- **Sistema proactivo de seguridad de los ocupantes Pre-Crash**

**EQUIPAMIENTO FUNCIONAL**

- Espejos de cortesía iluminados tanto lado conductor como pasajero
- **Pantalla multifunción PLUS**
- Luces delanteras y traseras de lectura (dos)
- **Tempomat**
- Toma de 12V en el maletero

**EQUIPAMIENTO ECOLÓGICO**

- **Modo Eco** en la Pantalla táctil y la computadora de a bordo. Incluye:
  - · Consejos de conducción para reducir el consumo en determinadas situaciones

## EQUIPAMIENTO adicional 2.0 TDI 150CV Y TSI 140CV

- Llantas de aleación 6,5J x 16 DOVER
- Neumáticos **205/55 R 16**

## PAQUETE LANZAMIENTO NUEVO GOLF

- **Climatronic bi-zona** con regulación de temperatura independiente para conductor y acompañante
- **Park Pilot delantero y trasero**
- **Paquete luz y visión:**
  - Limpiaparabrisas con sensor de lluvia
  - Retrovisor interior fotosensible
  - Luces de marcha con función Auto
- **Radio CD "Composition Media" con función de reproducción MP3 y 8 altavoces**
  - Pantalla táctil de 5,8" HD a color
  - Entrada para USB, SD y Aux-In
  - 8 Altavoces (4x20W) (altavoces delante y detrás)
  - Menús intuitivos
  - **Preparación de teléfono "VW Universal Bluetooth"**
- **Volante multifunción** de tres radios **en cuero** con regulación de altura y ajuste longitudinal con levas para cambio DSG

**Para TSI 122 y TDI 105**

- Llantas de aleación 6,5J x 16 DOVER
- Neumáticos **205/55 R 16**

# NUEVO GOLF / GOLF by R-Line

## *Datos por versión:* GOLF SPORT

| Cilindrada (c.c.) | Gas/Dies | $CO^2$ Emis. | TIPO IMPOS | P.V.P. (Euros) |
|---|---|---|---|---|
| Golf SPORT 1.4 TSI ACT | G | 109 | 21,00% | **24.750** |
| Golf SPORT 1.4 TSI ACT DSG | G | 110 | 21,00% | **26.500** |
| Golf SPORT 1.6 TDI CR 105CV | D | 99 | 21,00% | **24.330** |
| Golf SPORT 1.6 TDI CR 105CV DSG | D | 102 | 21,00% | **26.180** |
| Golf SPORT 2.0 TDI CR DPF | D | 106 | 21,00% | **26.040** |
| Golf SPORT 2.0 TDI CR DPF | D | 117 | 21,00% | **27.800** |
| Golf SPORT 2.0 TDI CR 4Motion (5 Puertas) | D | 122 | 25,75% | **29.240** |

## Equipamiento GOLF SPORT (diferencias vs ADVANCE)

### EQUIPAMIENTO INTERIOR

- Aplicaciones decorativas en look cromo en la ruedecilla de ajuste de los retrovisores y ventanillas
- Asientos "Sport" para conductor y acompañante
- Elementos decorativos interiores en look "Negro profundo"
- **Tapizado de los asientos " Global" en Alcántara / tela**

### EQUIPAMIENTO EXTERIOR

- Llave con look cromo
- **Espejos exteriores plegables eléctricamente**
- Ópticas trasera oscurecidas en color rojo cereza
- Perfil cromado del logo

**Golf GTD 2.0 TDI CR 184CV (135kW) BMT DSG 6 vel. (5 Puertas)**

### EQUIPAMIENTO FUNCIONAL

- **Luz ambiente:**
  - Luz exterior en los retrovisores
  - Iluminación de los pies
  - Iluminación en el reposabrazos de las puertas delanteras
  - Luces de lectura delanteras y traseras LED
- Rueda de repuesto tipo "Galleta" para 2.0 TDI 150CV 4Motion

## PAQUETE LANZAMIENTO NUEVO GOLF

- **Faros Basic Xenón**
- Llantas de aleación **x 17 SALVADOR (R-Line)**
- Neumáticos 225**/45 R 17**
- **Paquete Exterior R-Line**
- **Suspensión deportiva**

*Si se pide sin paquete exterior R-Line, viene con la llanta de aleación DIJON de 17" como hasta ahora.*

## Motores TSI 140 con tecnología ACT - Gestión Activa de Cilindros

Gracias a la Gestión Activa de Cilindros (ACT), sólo la mitad de los cilindros trabajan cuando se conduce a bajas velocidades. Esto reduce el consumo de combustible entre un 4 y un 8%.

De los 4 cilindros del motor, los dos centrales se desconectan cuando necesita poca potencia

**La desconexión de los cilindros es posible cuando el vehículo se encuentra entre 1.400 y 4.000 rpm**
A media potencia, los cilindros pueden desconectarse independientemente de la marcha seleccionada hasta 120 km/h.
Los cilindros se conectan y desconectan silenciosamente, el confort de los pasajeros no se ve afectado.

**El potencial de ahorro incrementa hasta el 25% si se conduce a una velocidad constante entre 50 y 80 km/h**

# NUEVO GTD

## *Datos por versión:* GOLF GTD

| lindrada (c.c.) | Gas/Dies | $CO^2$ Emis. | TIPO IMPOS | P.V.P. (Euros) |
|---|---|---|---|---|
| Golf **GTD** 2.0 TDI 184 cv. | **D** | 109 | 21,00% | **31.000** |
| Golf **GTD** 2.0 TDI 184 cv. (5Puertas) | **D** | 109 | 21,00% | **31.620** |
| Golf **GTD** 2.0 TDI 184 cv. DSG | **D** | 119 | 21,00% | **32.830** |
| Golf **GTD** 2.0 TDI 184 cv. DSG (5Puertas) | **D** | 123 | 25,75% | **33.490** |

## EQUIPAMIENTO Golf GTD (diferencias VS SPORT)

### EQUIPAMIENTO INTERIOR

- Aplicaciones decorativas en look "Nido de Abeja"
- Asientos **deportivos** GTD delanteros regulables en altura, ajuste lumbar
- Bolsas porta objetos en respaldo de asientos delanteros
- Guarnecido de techo y pilares en negro
- Pedalería en aluminio
- **SIN** Apoyabrazos central delantero
- Palanca de cambios en look técnico
- **Tapizado de los asientos en tela específica GTD "CLARK" Gris**

### EQUIPAMIENTO EXTERIOR

- Difusor trasero específico GTD en negro
- **Doble tubo de escape** en aluminio
- Branquias delante los antiniebla en parachoques delantero
- Llantas de aleación 7,5J x 17, **CURITIBA** con neumáticos 225/45 R17
- Parachoques delantero y trasero deportivos específicos GTD
- Parrilla frontal específica GTD en nido de abeja y siglas cromadas GTD
- **Perfil de la parrilla plateado**
- Pinzas de freno de 16"
- Siglas GTD en pasaruedas delanteros
- **SIN** Espejos exteriores plegables eléctricamente
- Spoiler trasero específico GTD
- Tren de rodaje deportivo específico GTD

### EQUIPAMIENTO FUNCIONAL

**Golf GTD 2.0 TDI CR 184CV (135kW) BMT DSG 6 vel. (5 Puertas)**

- Diferencial frontal **XDS** para limitar el subviraje en curva
- Display multifunción **PLUS** con **grafía especial GTD**
- Indicador multifunción Premium a color
- **Selección de perfiles de conducción**
- **Volante multifunción GTD** de tres radios **en cuero** con regulación de altura, ajuste longitudinal, emblema GTD y ribeteado en gris. Con levas para versiones DSG

## PAQUETE LANZAMIENTO NUEVO GOLF

- **Alarma** antirrobo y protección antiremolque
- **Apoyabrazos central delantero**
- **Espejos exteriores plegables eléctricamente**
- Faros antiniebla LED integrados en el lateral del parachoques
- **Faros Bi-Xenón Plus autodireccionables con luz diurna LED**
- **Faros traseros con tecnología LED**
- Iluminación de la matrícula trasera LED

# NUEVO GTI

## *Datos por versión:* GOLF GTI

| ndrada c.c.) | Gas/Dies | $CO^2$ Emis. | TIPO IMPOS | P.V.P. (Euros) |
|---|---|---|---|---|
| Golf **GTI** 2.0 TSI 220 cv. | G | 139 | 25,75% | **31.010** |
| Golf **GTI** 2.0 TSI 220 cv. DSG | G | 148 | 25,75% | **32.830** |
| Golf **GTI Performance** 2.0 TSI 230 cv. | G | 139 | 25,75% | **32.710** |

## EQUIPAMIENTO Golf GTI (diferencias VS SPORT)

### EQUIPAMIENTO INTERIOR

- Aplicaciones decorativas en look "Nido de Abeja"
- Asientos **deportivos** GTI delanteros regulables en altura, ajuste lumbar
- Bolsas porta objetos en respaldo de asientos delanteros
- Guarnecido de techo y pilares en negro
- Pedalería en aluminio
- **SIN** Apoyabrazos central delantero
- Palanca de cambios en look técnico (aluminio combinado con rojo)
- **Tapizado de los asientos en tela específica GTI "CLARK" Rojo**
- Llave específica GTI
- **Iluminación ambiente en las molduras de entrada en color rojo**

### EQUIPAMIENTO EXTERIOR

- Difusor trasero específico GTI en negro
- **Doble tubo de escape** en aluminio ( uno a cada lado)
- Branquias delante los antiniebla en parachoques delantero
- Llantas de aleación 7,5J x 17, **BROOKLYN** con neumáticos 225/45 R17
- Parachoques delantero y trasero deportivos específicos GTI
- Parrilla frontal específica GTI en nido de abeja y siglas cromadas GTI
- **Perfil de la parrilla en rojo**
- Pinzas de freno pintadas en rojo de 16"
- Siglas GTI en pasaruedas delanteros
- **SIN** Espejos exteriores plegables eléctricamente
- Spoiler trasero específico GTI
- Tren de rodaje deportivo específico GTI

**Golf GTD 2.0 TDI CR 184CV (135kW) BMT DSG 6 vel. (5 Puertas)**

### EQUIPAMIENTO FUNCIONAL

- **Dirección directa activa. Direct Active Steering (DAS)**
- Diferencial frontal **XDS +** para limitar el subviraje en curva
- Display multifunción **PLUS** con **grafía especial GTI**
- Indicador multifunción Premium a color
- **Selección de perfiles de conducción**
- **Volante multifunción GTI** de tres radios **en cuero** con regulación de altura, ajuste longitudinal, emblema GTI y ribeteado en rojo. Con levas para versiones DSG

## EQUIPAMIENTO Adicional GTI Performance

### PAQUETE GTI PERFORMANCE

- Aumento de potencia en 10CV
- **Discos de freno de 17" con logotipo GTI en las pinzas de freno**
- 4 Llantas de aleación 7 ½ J x 18 AUSTIN
- Neumáticos 225/40 R 18
- **Diferencial autoblocante mecánico VAQ contolado electronicamente**
  - Mejora en agilidad, tacto de dirección y motricidad.

## PAQUETE LANZAMIENTO NUEVO GOLF

- **Alarma** antirrobo y protección antiremolque
- **Apoyabrazos central delantero**
- **Espejos exteriores plegables eléctricamente**
- Faros antiniebla LED integrados en el lateral del parachoques
- **Faros Bi-Xenón Plus autodireccionales con luz diurna LED**
- **Faros traseros con tecnología LED**
- Iluminación de la matrícula trasera LED

# NUEVO GOLF

| PAQUETES OPCIONALES | EDITION & BM | BUSINESS | ADVANCE | SPORT | GTD | GTI | (21,00%) P.V.P. (Euros) | (25,75%) P.V.P. (Euros) |
|---|---|---|---|---|---|---|---|---|
| **PAQUETE "INNOVACION" EDTION" (*)**<br>- Sistema proactivo de seguridad de los ocupantes Pre-Crash<br>- Detector de fatiga<br>- Volante multifunción de tres radios en cuero<br>- Indicador multifunción PLUS<br>- Asistente de velocidad de crucero "ACC" con Front Assist | O | - | - | - | - | - | 995 | 1.030 |
| **PAQUETE "INNOVACION PLUS" Para ADVANCE y SPORT**<br>- Asistente de velocidad de crucero "ACC" con Front Assist<br>- Asistente de mantenimiento de carril "Lane Assist"<br>- Asistente para luz de carretera "Light Assist"<br>- Selección de perfiles de conducción | - | - | O | O | - | - | 1.085 | 1.130 |
| **PAQUETE R-LINE INTERIOR**<br>*Solo en combinación con el paquete R-Line exterior*<br>- Tapizado de los asientos en tapizado gris/negro R-Line<br>- Pedales en acero<br>- Volante multifunción R-Line (Con levas para DSG)<br>- Molduras de entrada de aluminio en las puertas delanteras<br>- Techo en color negro<br>- Decoraciones interiores en negro "Black Lead Gray"<br> | - | - | - | O | - | - | 630 | 655 |
| **Golf GTD 2.0 TDI CR 184CV (135kW) BMT DSG 6 vel. (5 Puertas)**<br>*Solo en combinación con el paquete R-Line interior*<br>*Añade al paquete R-Line interior:*<br>- Tapizado de los asientos en cuero<br>- Asientos delanteros térmicos<br> | - | - | - | O | - | - | 2.345 | 2.435 |
| **PAQUETE GTD & SOUND**<br>4 Llantas de aleación 7 ½ J x 18 NOGARO<br>Neumáticos 225/40 R 18<br>Soundactor deportivo.<br>- Sistema de amplificación del sonido de los tubos de escape<br>- Dependiente de las rpm<br>Pinzas de freno en rojo<br>***Opcional solo para GTD***<br> | - | - | - | - | O | - | 920 | 955 |
| **PAQUETE CO2 NEUTRAL, 20.000 Kilómetros**<br>9 Árboles que serán plantados durante este año en los bosques Think Blue cuyo cuidado y crecimiento está garantizado durante un periodo mínimo de 30 años por Estos árboles compensarán durante un mínimo de 30 años las emisiones medias producidas por el modelo VW Golf durante 20,000Km. | O | O | O | O | O | O | 135 | 135 |

**Para pedir el paquete CO2 Neutral de 20.000Km hay que hacerlo a través de Punto Red (Materiales CRM - petición de árboles)**

Los clientes recibirán un certificado oficial de la marca VW y la pegatina acreditativas de la compra del paquete CO2 Neutral.

Para más información: **www.thinkblue.es**

$CO_2$ Neutral

# NUEVO GOLF

| ASISTENTES CONDUCCIÓN | BUSINESS | ADVANCE | SPORT | GTD | GTI | (21,00%) P.V.P. (Euros) | (25,75%) P.V.P. (Euros) |
|---|---|---|---|---|---|---|---|
| **ASISTENTE DE VELOCIDAD DE CRUCERO "ACC" CON FRONT ASSIST**<br>Control de crucero adaptativo "ACC"<br>Mejora el funcionamiento del Tempomat regulando la velocidad en función del tráfico delante del vehículo<br>Incluye asistente de frenada de emergencia "FRONT ASSIT"<br>Con limitador de velocidad para cambio manual<br>***Para cambios DSG incluye "follow to stop"*** | - | O | O | O | O | 325 | 340 |
| **ASISTENTE PARA LUZ DE CARRETERA "LIGHT ASSIST"**<br>Cambia automáticamente entre luz de cruce y carretera | - | O | O | O | O | 135 | 140 |
| **ASISTENTE DE MANTENIMIENTO DE CARRIL "LANE ASSIST"**<br>**ASISTENTE PARA LUZ DE CARRETERA "LIGHT ASSIST"**<br><br>**Incluye Reconocimiento de señales de tráfico.**<br>*(Solo en combinación con sistemas de Radio Navegación "Discover Pro")* | - | O | O | O | O | 555 | 575 |
| **ASISTENTE DE MANTENIMIENTO DE CARRIL "LANE ASSIST"**<br>**ASISTENTE PARA LUZ DE CARRETERA "DYNAMIC LIGHT ASSIST"**<br>Incluye "Dynamic Light Assist"<br>Enmascara al tráfico que entra en el alcance de los faros<br><br>***Solo en combinación con Faros Bi-Xenón Plus***<br><br>**Incluye Reconocimiento de señales de tráfico.**<br>*(Solo en combinación con sistemas de Radio Navegación "Discover Pro")* | - | O | O | O | O | 655 | 680 |
| **ASISTENTE DE APARCAMIENTO "PARK ASSIST"** | - | O | O | O | O | 165 | 170 |
| **TEMPOMAT**<br>Control de velocidad de crucero Tempomat | S | S | S | S | S | 200 | 210 |
| **SELECCIÓN DE PERFILES DE CONDUCCIÓN**<br>Tres modos de conducción NORMAL, COMFORT y SPORT | - | O | O | S | S | 115 | 120 |

# NUEVO GOLF

| EQUIPAMIENTOS OPCIONALES (ORDEN ALFABÉTICO) | BUSINESS | ADVANCE | SPORT | GTD | GTI | (21,00%) P.V.P. (Euros) | (25,75%) P.V.P. (Euros) |
|---|---|---|---|---|---|---|---|
| **LLANTAS DE ALEACION "TORONTO" de 16"**<br>4 Llantas de aleacion 6,5J x 16<br>Neumáticos 205/55 R16<br>Tornillos antirrobo | - | O | - | - | - | 485 | 505 |
| **LLANTAS DE ALEACION "GENEVA" de 17"**<br>4 Llantas de aleacion 7J x 17<br>Neumáticos 225/45 R17<br>Tornillos antirrobo | - | - | O | | | 215 | 225 |
| **LLANTAS DE ALEACION "MADRID" de 17"**<br>4 Llantas de aleacion 7J x 17<br>Neumáticos 225/45 R17<br>Tornillos antirrobo | - | - | O | - | - | 215 | 225 |
| **LLANTAS DE ALEACION "DURBAN" de 18"**<br>4 Llantas de aleacion 7 1/2 J x 18<br>Neumáticos 225/40 R18<br>Tornillos antirrobo | - | - | O | - | - | 725 | 755 |
| **LLANTAS DE ALEACION "SINGAPORE" de 17"**<br>4 Llantas de aleacion 7 J x 17<br>Neumáticos 225/45 R17<br>Tornillos antirrobo<br>*En gris metalizado*<br>***Solo en combinación con paquete R-Line Exterior*** | - | - | O | - | - | 0 | 0 |
| **LLANTAS DE ALEACION "SALVADOR" de 18"**<br>4 Llantas de aleacion 7 1/2 J x 18<br>Neumáticos 225/40 R18<br>Tornillos antirrobo<br>*Color Gris metalizado*<br>***Solo en combinación con paquete R-Line Exterior*** | - | - | O | - | - | 505 | 525 |
| **LLANTAS DE ALEACION "MARSEILLE" de 18"**<br>4 Llantas de aleacion 7 1/2 J x 18<br>Neumáticos 225/40 R18<br>Tornillos antirrobo<br>Interior de la llanta en Negro<br>***Solo en combinación con paquete R-Line Exterior*** | - | - | O | - | - | 505 | 525 |
| **LLANTAS DE ALEACION "SERRON" de 18"**<br>**Golf GTD 2.0 TDI CR 184CV (135kW) BMT DSG 6 vel. (5 Puertas)**<br>Neumáticos 225/40 R18<br>Tornillos antirrobo<br>***Solo en combinación con paquete R-Line Exterior*** | - | - | O | - | - | 505 | 525 |
| **LLANTAS DE ALEACION "LUXOR" de 19"**<br>4 Llantas de aleacion 7 1/2 J x 18<br>Neumáticos 225/40 R18<br>Tornillos antirrobo<br>***Solo disponible para motor 2.0 TDI 150CV (No 4Motion)***<br>***Solo en combinación con paquete R-Line Exterior***<br>**Fuerza a rueda de repuesto de tamaño reducido** | - | - | O | - | - | 1.015 | 1.055 |

# NUEVO GOLF

| EQUIPAMIENTOS OPCIONALES (ORDEN ALFABÉTICO) | | BUSINESS | ADVANCE | SPORT | GTD | GTI | (21,00%) P.V.P. (Euros) | (25,75%) P.V.P. (Euros) |
|---|---|---|---|---|---|---|---|---|
| **Llantas GTI AUSTIN de 18"**<br>4 Llantas de aleacion 7 ½ J x 18 AUSTIN<br>Neumáticos 225/40 R 18<br>Tornillos antirrobo<br>***Opcional solo para GTI*** | | - | - | - | - | O | 590 | 615 |
| **PAQUETE GTI PERFORMANCE SANTIAGO de 19"**<br>4 Llantas de aleacion 7 1/2 J x 19<br>Neumáticos 225/35 R19<br>Tornillos antirrobo<br>***Opcional solo para GTI PERFORMANCE*** | | - | - | - | - | O | 580 | 605 |

# NUEVO GOLF

| EQUIPAMIENTOS OPCIONALES (ORDEN ALFABÉTICO) | BUSINESS | ADVANCE | SPORT | GTD | GTI | (21,00%) P.V.P. (Euros) | (25,75%) P.V.P. (Euros) |
|---|---|---|---|---|---|---|---|
| **4 PUERTAS**<br>Inlcluye elevalunas eléctricos traseros | S | O | O | O | O | 620 | 645 |
| **AIRBAGS LATERALES TRASEROS**<br>Solo en combinación con 4 puertas<br>En combinación con PreCrash, tensa cinturones traseros en casos de emergencia | O | O | O | O | O | 315 | 325 |
| **ALARMA ANTIRROBO VOLUMÉTRICA**<br>Alarma con inmovilizador electrónico con avisador antirremolque | - | O | O | S | S | 305 | 315 |
| **ASIENTOS ERGO-ACTIVOS (ERGONÓMICOS)** | - | O | O | - | - | | |
| Asientos tela / cuero | | | | | | | |
| Asientos con extensión de la banqueta delantera | | | | | | 595 | 620 |
| Asientos calefactables | | | | | | 330 | 345 |
| Asiento del conductor auste lumbar eléctrico | | | | | | | |
| Cajón bajo los asientos solo en el lado del acompañante | | | | | | | |
| **ASIENTOS CON TAPICERÍA DE CUERO "VIENNA"** | - | O | O | - | - | | |
| Asientos delanteros calefactables | | | | | | | |
| Asiento del conductor con ajustes electricos y ajuste lumbar eléctrico | | | | | | | |
| Asiento del acompañante con ajuste manual | | | | | | 2.890 | 3.005 |
| **Cajon bajo los asientos unicamente en el lado del acompañante** | | | | | | 2.710 | 2.815 |
| ***Solo en combinación con 4 puertas*** | | | | | | | |
| **ASIENTOS CON TAPICERÍADE TELA / ALCÁNTARA PARA GTI / GTD** | - | - | - | O | O | 715 | 745 |
| **ASIENTOS CON TAPICERÍA DE CUERO PARA GTI / GTD**<br>Asientos delanteros calefactables | - | - | - | O | O | 2.020 | 2.100 |
| **ASIENTO CONDUCTOR CON REGULACIÓN ELÉCTRICA para GTI/GTD**<br>**Solo compatible con Tapiceria de cuero para GTI/GTD (WL3)**<br>Asiento del conductor con ajutes eléctricos<br>Asiento del acompañante con ajuste manual<br>**Cajon bajo los asientos unicamente en el lado del acompañante**<br>*No compatible con 3 puertas* | - | - | - | O | O | 510 | 530 |
| **CLIMATRONIC BI-ZONA**<br>**Golf GTD 2.0 TDI CR 184CV (135kW) BMT DSG 6 vel. (5 Puertas)**<br>Regulación de temperatura independiente para conductor y acompañante | O | S | S | S | S | 340 | 355 |
| **CRISTALES LATERALES Y LUNETA TRASERA TINTADOS**<br>Cristales tintados a partir de la 2ª fila de asientos (en un 65%) | O | O | O | O | O | 180 | 185 |
| **CONEXIÓN MEDIA-IN CON CABLE ADAPTADOR iPhone / iPod**<br>Elimina la toma de USB<br>*iPod: Conector 30 clavijas* | - | O | O | O | O | 65 | 70 |
| **EXTENSIÓN DE GARANTÍA**<br>Añade 1, 2 o 3 años de garantía contractual con límite de kilometraje<br>*No acumulables, la extensión es válida hasta fin del periodo o cumplimiento del kilometraje, lo que ocurra primero* | | | | | | | |
| **2+1** 30.000Km | O | O | O | O | O | 150 | 155 |
| 60.000Km | O | O | O | O | O | 210 | 220 |
| 90.000Km | O | O | O | O | O | 270 | 280 |
| **2+2** 40.000Km | | | | | | | |
| 80.000Km | O | O | O | O | O | 280 | 290 |
| 120.000Km | O | O | O | O | O | 400 | 415 |
| | O | O | O | O | O | 560 | 585 |
| **2+3** 50.000Km | | | | | | | |
| 100.000Km | O | O | O | O | O | 425 | 440 |
| 150.000Km | O | O | O | O | O | 645 | 670 |
| | O | O | O | O | O | 970 | 1.010 |
| **FAROS BI-XENÓN: XENON BÁSICO**<br>Opcional para Bluemotion (No para Edition) | - | O | S | - | - | 720 | 750 |

# NUEVO GOLF

| EQUIPAMIENTOS OPCIONALES (ORDEN ALFABÉTICO) | BUSINESS | ADVANCE | SPORT | GTD | GTI | (21,00%) P.V.P. (Euros) | (25,75%) P.V.P. (Euros) |
|---|---|---|---|---|---|---|---|
| **FAROS BI-XENÓN: XENON PLUS**<br>Faros autodireccionables<br>Incluye luces día LED | -<br>- | O<br>- | -<br>O | -<br>S | -<br>S | 1.135<br>420 | 1.180<br>435 |
| **GANCHO REMOLQUE** | - | O | O | O | O | 550 | 570 |
| **LUCES TRASERAS LED**<br>Incluye luces matrícula trasera LED | - | - | O | S | S | 345 | 360 |
| **PANTALLA MULTIFUNCIÓN "PREMIUM"**<br>Mismas funciones que el ordenador de a bordo "Plus"<br>Pantalla multifunción a color | - | O | O | S | S | 140 | 145 |
| **PARABRISAS CON CONFORT CLIMÁTICO**<br>Cristal aislante (relectante rayos UV)<br>Protección solar en verano, mas eficiente que cristal aislante<br>Se precisa menos A/C, mejora consumos<br>Perfecta visibilidad en todas las condiciones, sin cables visibles<br>No se empaña, fácil deshielo.<br>***Solo en combinación con "Bluetooth Premium"***<br>*No disponible para GTI Performance* | - | - | - | O | O | 305 | 315 |
| **PINTURAS**<br>Gris **"Urano"**<br>Pinturas lisas<br>Metalizadas y efecto perla (ver página colores)<br>Blanco Oryx | <br>O<br>O<br>O<br>O | <br>O<br>O<br>O<br>O | <br>O<br>O<br>O<br>O | <br>O<br>O<br>O<br>O | <br>O<br>O<br>O<br>O | <br>0<br>195<br>470<br>950 | <br>0<br>205<br>490<br>985 |
| **SISTEMA DE NAVEGACIÓN "DISCOVER MEDIA"**<br>- Pantalla táctil a color de 5.8 pulgadas<br>- 8 altavoces delante y detrás<br>- Ranura USB, AUX-IN y dos ranuras SD<br>*De serie para Business & Navi* | - | O | O | O | O | 425 | 440 |
| **SISTEMA DE NAVEGACIÓN "DISCOVER PRO"**<br>- Pantalla táctil a color de 8 pulgadas<br>- Ranura USB, AUX-IN y dos ranuras SD<br>- Reproductor de CD y DVD<br>- Control por voz<br>- Disco duro de 60 GB | - | O | O | O | O | 1.715 | 1.780 |
| **SISTEMA BLUETOOTH PREMIUM**<br>*Solo en combinación con Sistema* ***"Composition Media" y Radio Navegadores***<br>- Compatible con perfil RSAP<br>- Lector de tarjeta SIM | - | - | - | O | O | 440 | 455 |
| **SERVICIOS ON LINE MOVIL**<br>*Solo en combinación con Sistema de Navegación*<br>**Discover Pro y "Bluetooth Premium"** | - | - | - | O | O | 95 | 100 |
| **SIN PLACA IDENTIFICATIVA DE MOTOR**<br>**SIN PLACA IDENTIFICATIVA DE MODELO NI MOTOR** | O<br>O | O<br>O | O<br>O | O<br>O | O<br>O | 0<br>0 | 0<br>0 |
| **SISTEMA DE CIERRE Y ENCENDIDO SIN LLAVE "KEYLESS ACCESS"** | - | O | O | O | O | 335 | 350 |
| **SIN AIRE ACONDICIONADO**<br>Elimina el aire acondicionado de serie | O | - | - | O | O | 0 | 0 |
| **SISTEMA DE SONIDO "DYNAUDIO"**<br>Digital sound package plus subwoofer<br>**Fuerza a rueda de repuesto de tamaño reducido**<br>*No disponible para Golf 4Motion* | - | O | O | O | O | 620 | 645 |

# NUEVO GOLF

| EQUIPAMIENTOS OPCIONALES (ORDEN ALFABÉTICO) | BUSINESS | ADVANCE | SPORT | GTD | GTI | (21,00%) P.V.P. (Euros) | (25,75%) P.V.P. (Euros) |
|---|---|---|---|---|---|---|---|
| **SUSPENSIÓN ADAPTATIVA ELECTRÓNICAMENTE (DCC)**<br>Ajuste electrónico de amortiguadores dependiendo de la superficie por la que se circula<br>Tres niveles diferentes de dureza: NORMAL, COMFORT y SPORT<br>**Incluye Selección de perfiles de conducción** | - | O | O | O | O | 950 | 985 |
| **TECHO PANORÁMICO**<br>Techo eléctrico corredizo y abatible con cortinilla parasol interior<br>***Incompatible con llanta GTI Santiago de 19"*** | - | O | O | O | O | 970 | 1.010 |
| **PAQUETE INVIERNO**<br>Asientos calefactables | O | O | O | O | O | 445 | 460 |

# NUEVO GOLF

| VW ACCESORIOS ORIGINALES (ORDEN ALFABÉTICO) | BUSINESS | ADVANCE | SPORT | GTD | GTI | (21,00%) P.V.P. (Euros) | (25,75%) P.V.P. (Euros) |
|---|---|---|---|---|---|---|---|
| **ASIENTO PARA NIÑOS DE 9 A 18 KG, G1 ISOF IX DUO PLUS TOP TETHER**<br><br>El sistema de asiento infantil G1 ISOFIX DUO Plus de Volkswagen Original brinda una protección óptima y comodidad para niños de entr e 8 meses y aproximadamente 4 años. Esta edad equivale a un peso corporal de unos 9-18 kg. | O | O | O | O | O | 495 | 515 |
| **ASIENTO PARA NIÑOS HASTA 13 KG, G0 PLUS ISOFIX**<br><br>G0 plus ISOFIX # confort y seguridad perfectos para recién nacidos y bebés de hasta 13 kg o de hasta 15 meses gracias al sistema de fijación tipo ISOFIX, el asiento para niños con bastidor básico queda firmemente unido con la carrocería. | O | O | O | O | O | 495 | 515 |
| **ASIENTO PARA NIÑOS DE 15 A 36 KG, G2-3 P RO**<br><br>Para los pequeños viajeros, el asiento común es demasiado grande, pero existe una solución: el sistema de asiento infantil «G2-3 ISO FIT» optimizado de Volkswagen Original, ideal para niños de entre tres y doce años (de 15 a 36 kg). | O | O | O | O | O | 405 | 425 |
| **CAJA PORTAEQUIPAJES DE TECHO 340 LITROS**<br><br>El nuevo baúl portaequipajes de Volkswagen Accesorios, con un volumen de aprox. 340 litros, posee una forma aerodinámica optimizada, que reduce en gran medida los molestos ruidos producidos durante la marcha. Se ajusta a la moderna línea de diseño de los<br>nuevos modelos Volkswagen y atrae con su montaje sencillo, que se efectúa con ayuda de una fijación de sujeción rápida | O | O | O | O | O | 530 | 550 |
| **CAJA PORTAEQUIPAJES DE TECHO 310 LITROS**<br>El nuevo baúl portaequipajes de Volkswagen Accesorios, con un volumen de aprox. 310 litros, posee una forma aerodinámica optimizada, que reduce en gran medida los molestos ruidos producidos durante la marcha. Se ajusta a la moderna línea de diseño de los<br>nuevos modelos Volkswagen y atrae con su montaje sencillo, que se efectúa con ayuda de una fijación de sujeción rápida | O | O | O | O | O | 585 | 610 |
| **CAJA PORTAEQUIPAJES DE TECHO 460 LITROS**<br><br>El nuevo baúl portaequipajes de Volkswagen Accesorios, con un volumen de aprox. 460 litros, posee una forma aerodinámica optimizada, que reduce en gran medida los molestos ruidos producidos durante la marcha. Se ajusta a la moderna línea de diseño de los<br>nuevos modelos Volkswagen y atrae con su montaje sencillo, que se efectúa con ayuda de una fijación de sujeción rápida | O | O | O | O | O | 635 | 660 |
| **Golf GTD 2.0 TDI CR 184CV (135kW) BMT DSG 6 vel. (5 Puertas)**<br><br>Las varillas portantes de Volkswagen Original son resistentes, pero sin embargo ligeras y fáciles de montar a la barandilla de techo de su Volkswagen. Sirven como base de sistema para todas las carrocerías. | O | O | O | O | O | 245 | 255 |
| **BARRAS PORTANTES PLATA, CON PERFIL DE R ANURA EN T (4 Puertas)**<br><br>Las varillas portantes de Volkswagen Original son resistentes, pero sin embargo ligeras y fáciles de montar a la barandilla de techo de su Volkswagen. Sirven como base de sistema para todas las carrocerías. | O | O | O | O | O | 245 | 255 |
| **SUJETABICICLETAS COMPROBADO POR CITY CRASH**<br><br>Con el portabicicletas Volkswagen Original, es posible transportar las bicis de manera segura sobre el techo del vehículo. Los carri les portabicicletas poseen forma aerodinámica, por lo que las bicis se sostienen por sí mismas. Las manos quedan libres, para fijar las ruedas y el cuadro. Gracias a la sujeción rápida, el portabicicletas se monta fácil y cómodamente en el soporte básic o o en las barras portaequipajes, sin utilizar herramientas. El seguro antirrobo evita sorpresas desagradables. | O | O | O | O | O | 115 | 120 |
| **SUJETAESQUÍES/SUJETA-TABLAS DE SNOWBOARD PARA 4 PARES DE ESQUÍES O 2 TABLAS DE SNOW**<br><br>Para el reequipamiento de soportes de base o barras portantes a un soporte con cierre de esquíes y tablas de snowboard. Sólo hay que extraer el soporte, montar los esquíes en su ubicación y volver a meter el soporte. | O | O | O | O | O | 120 | 125 |
| **SUJETAESQUÍES/SUJETA-TABLAS DE SNOWBOARD PARA 6 PARES DE ESQUÍES O 4 TABLAS DE SNOW**<br><br>La amplia superficie de colocación permite el transporte seguro de 6 pares de esquíes o 4 tablas de snowboard. | O | O | O | O | O | 220 | 230 |

# NUEVO GOLF

**Medidas en mm.**

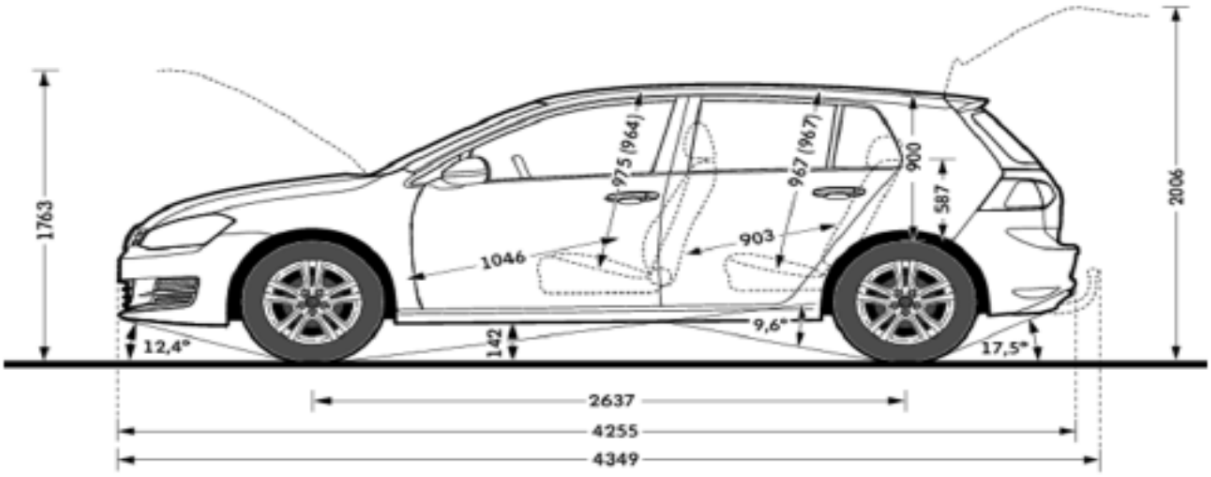


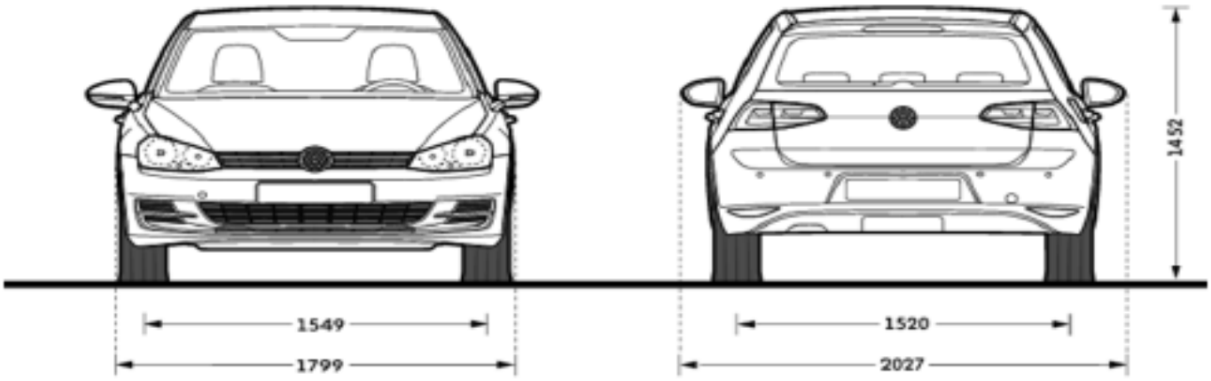


**Golf (**

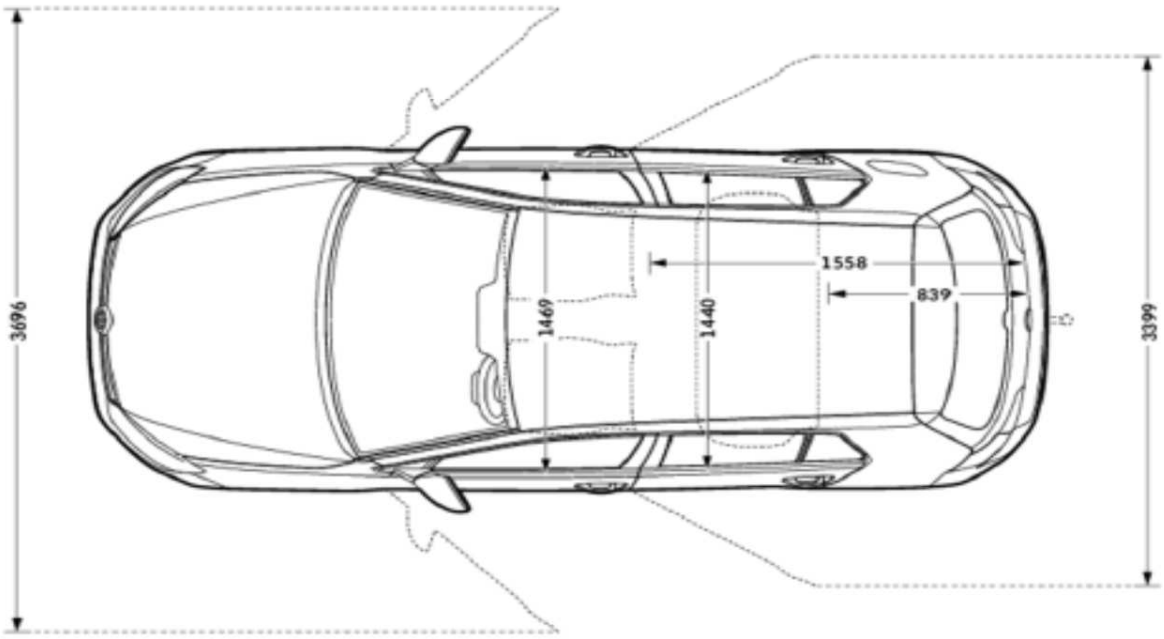

# NUEVO GOLF

**Medidas en mm.  Para GTI / GTD**

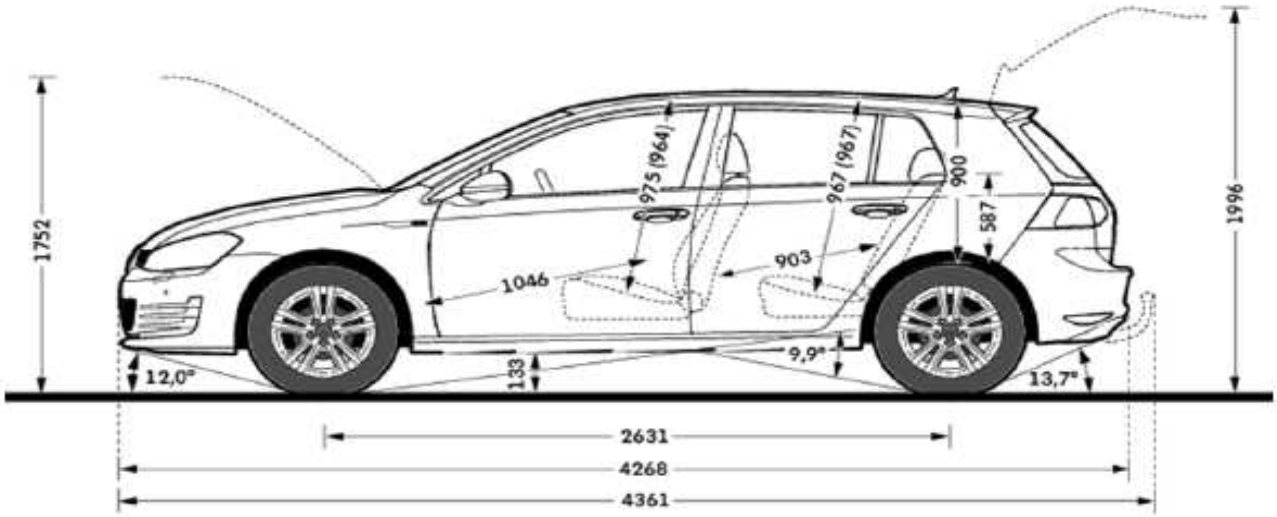


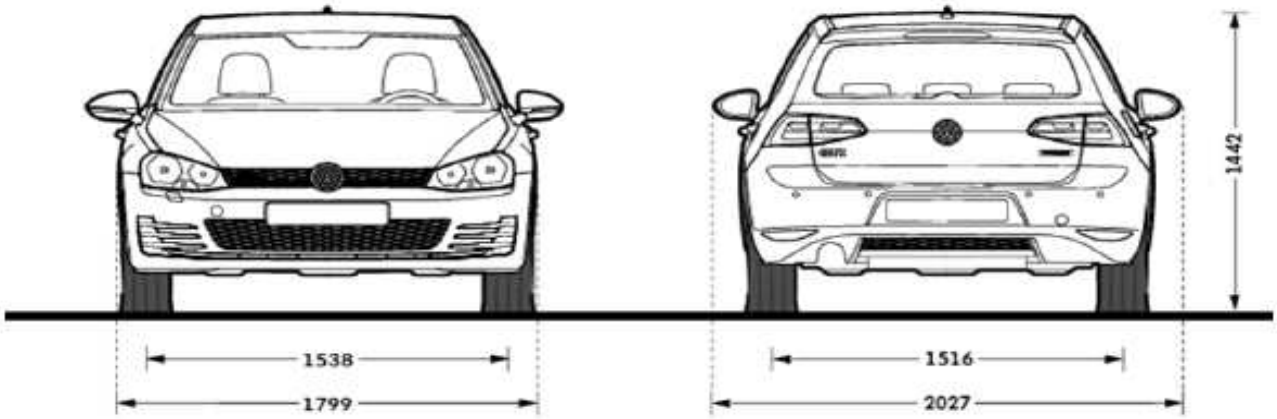


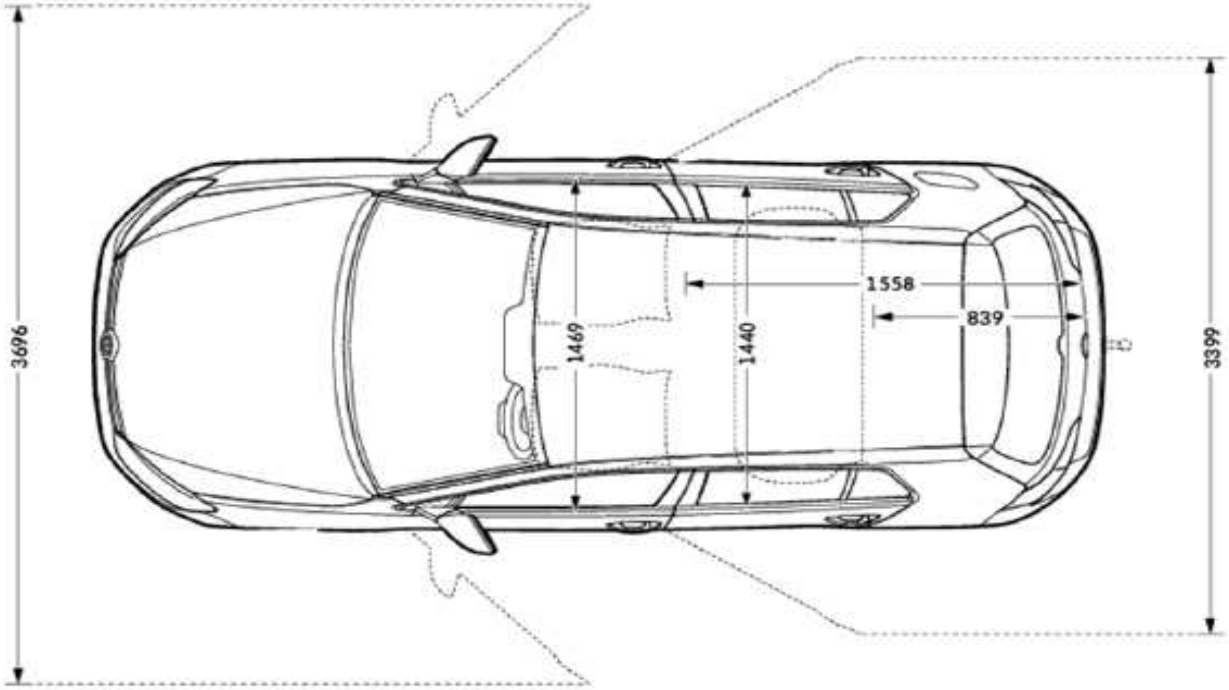

# NUEVO GOLF

## ESPECIFICACIONES TÉCNICAS MOTORES

| MOTOR | 1.2 TSI 105CV | 2.0 TSI 220CV | 2.0 TSI 230CV | 1.6 TDI 105CV BMT | 1.6 TDI 110CV BM | 2.0 TDI 150CV | 2.0 TDI 150CV | 2.0 TDI 184CV |
|---|---|---|---|---|---|---|---|---|
| **Acabados disponibles** | **Edition** | **GTI** | **GTI Performance** | **Edition Advance Sport** | **Bluemotion** | **Advance Sport** | **4Motion Sport** | **GTD** |
| **Tracción** | Delantera | Delantera | Delantera | Delantera | Delantera | Delantera | Delantera | Delantera |
| **Potencia Máxima (CV/rpm)** | 105/ 5000 | 220/4.500-6.200 | 230/4.700-6.200 | 105/ 3000-4000 | 110/ 3200-4000 | 150/ 3500-4000 | 150/ 3500-4000 | 184/3.500-4.000 |
| **Par Máximo (Nm/rpm)** | 175/ 1550 - 4100 | 350 / 1.500-4.400 | 350 / 1.500-4.600 | 250/ 1500 - 2750 | 250/ 1500 - 3000 | 320/ 1750 - 3000 | 320/ 1750 - 3000 | 380 / 1.750-3.250 |
| **Nomativa de Emisiones** | EURO 5 | EURO 6 | EURO 6 | EURO 5 | EURO 5 | EURO 5 | EURO 5 | EURO 6 |
| **Número de marchas (cambio DSG)** | 6 (7) | 6 (6) | 6 (6) | 5 (7) | 6 | 6 (6) | 6 (6) | 6 (6) |
| **Peso en vacío (cambio DSG)** | 1210 (1229) | 1351 (1370) | 1382 (1402) | 1295 (1313) | 1280 | 1354 (1375) | 1449 | 1.377 (1.395) |
| **Peso máximo remolcado (12%)** | 1.300 | 1.600 | 1.600 | 1.500 | 1.000 | 1.600 | 1.700 | 1.600 |
| **Peso máximo remol. sin frenos** | 600 (610) | 670 (680) | 690 (700) | 640 (650) | 630 | 670 (680) | 720 | 680 (690) |
| **CAMBIO MANUAL** | | | | | | | | |
| Velocidad Máxima | 192 | 246 | 250 | 192 | 200 | 216 | 211 | 230 |
| Aceleración 0-100s | 10,2 | 6,5 | 6,4 | 10,7 | 10,5 | 8,6 | 8,6 | 7,5 |
| Consumo urbano | 5,9 | 7,5 | 7,5 | 4,6 | 3,8 | 5 | 5,7 | 5,1 |
| Consumo interurbano | 4,3 | 5,1 | 5,1 | 3,3 | 3,0 | 3,6 | 4,1 | 3,7 |
| Consumo combinado | 4,9 | 6,0 | 6,0 | 3,8 | 3,2 | 4,1 | 4,7 | 4,2 |
| Emisiones de CO2 (gr/km) | 114 | 139 | 139 | 99 | 85 | 106 | 122 | 109 |
| **CAMBIO DSG** | | | | | | | | |
| Velocidad Máxima | | 244 | | 192 | | 212 | | 228 |
| Aceleración 0-100s | | 6,5 | | 10,7 | | 8,6 | | 7,5 |
| Consumo urbano | | 8,1 | | 4,6 | | 5,2 | | 5,5 |
| Consumo interurbano | | 5,3 | | 3,5 | | 4,0 | | 4,0 |
| Consumo combinado | | 6,4 | | 3,9 | | 4,4 | | 4,5 |
| Emisiones de CO2 (gr/km) | | 148 | | 102 | | 117 | | 119 (*) |

* (123 versión 5 puertas)